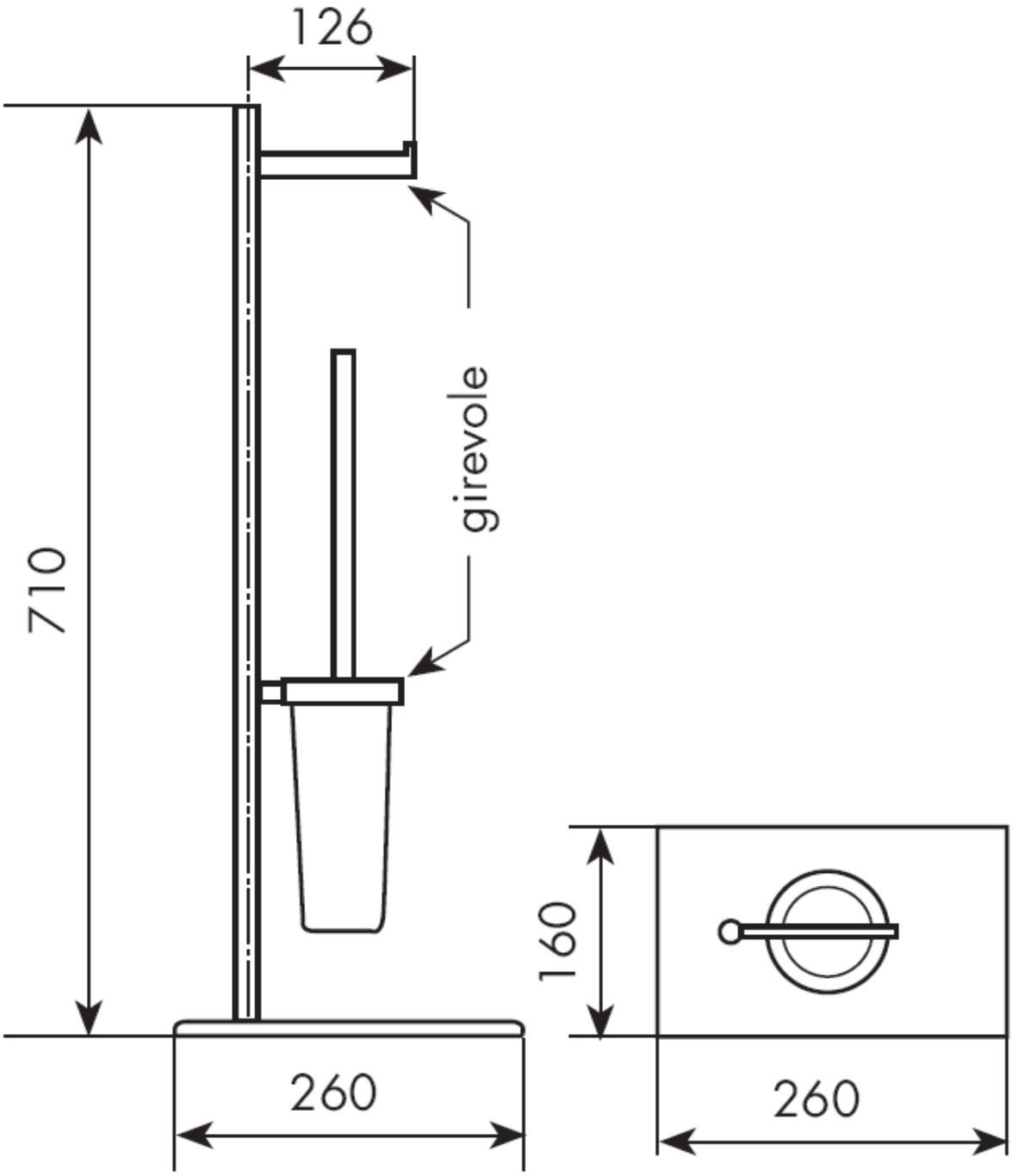

d	---			--/--/--	-.-.	BELLOSTA rubinetterie	
c	---			--/--/--	-.-.		
b	---			--/--/--	-.-.		
a	---			--/--/--	-.-.	Proprietà Riservata - Riproduzione Vietata	
	Modifica			Data	Disegnata	Serie	
Descrizione Particolare Piantana portarotolo scopino				T		ACCESSORI	
Data 19/11/13	Disegnato R.D.	Approvato	Tolleranze Generali ±0,1	Scala 1:1	Materiale CW 617 N	Nr° Disegno 9159/1	Revisione 00