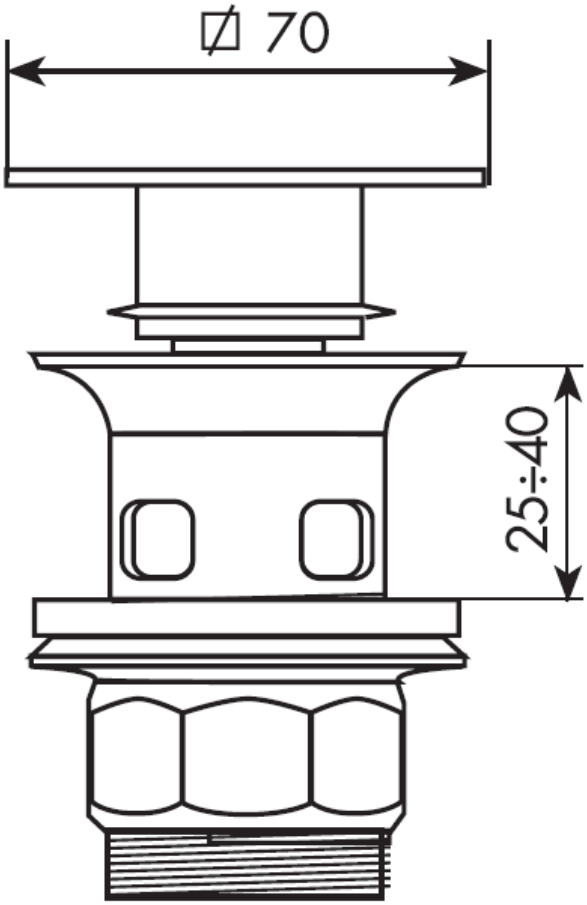

d	---	--/--/--	-.-.
c		--/--/--	-.-.
b	---	--/--/--	-.-.
a	---	--/--/--	-.-.
	Modifica	Data	Disegnata

BELLOSTA rubinetterie

Proprietà Riservata - Riproduzione Vietata

Serie: ACCESSORI

Descrizione Particolare: Scarico Stop and Go quadro da 1"1/4 c/fin

T

Data	Disegnato	Approvato	Tolleranze Generali	Scala	Materiale	Nr° Disegno	Revisione
20/11/13	R.D.		±0,1	1:1	CW 617 N	3336	00