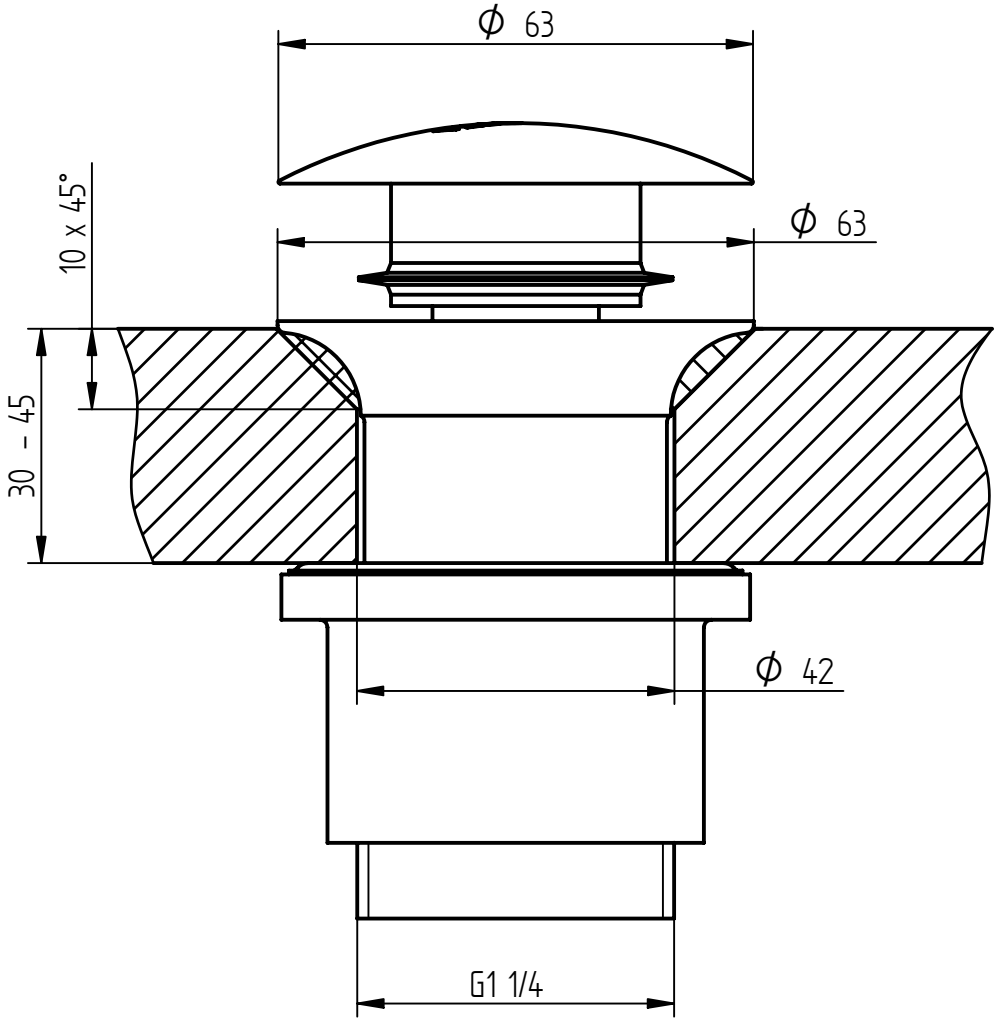

NOTE:

1. NON MISURARE IL FOGLIO
2. IN CASO DI DUBBI CHIEDERE E NON INTERPRETARE IL DISEGNO

d	---	--/--/--	-.-.
c	---	--/--/--	-.-.
b	---	--/--/--	-.-.
a	---	--/--/--	-.-.
	Modifica	Data	Disegnata

BELLOSTA rubinetterie

Proprietà Riservata - Riproduzione Vietata

Serie: Acc. Rubinetteria

Descrizione Particolare: Scarico Stop and Go da 1"1/4 s/finestrella T.P.

T

Data	Disegnato	Approvato	Tolleranze Generali	Scala	Materiale	Nr° Disegno	Revisione
27/06/11	Simoni F.		±0,1	1:1	CW 617 N	0136/1	00