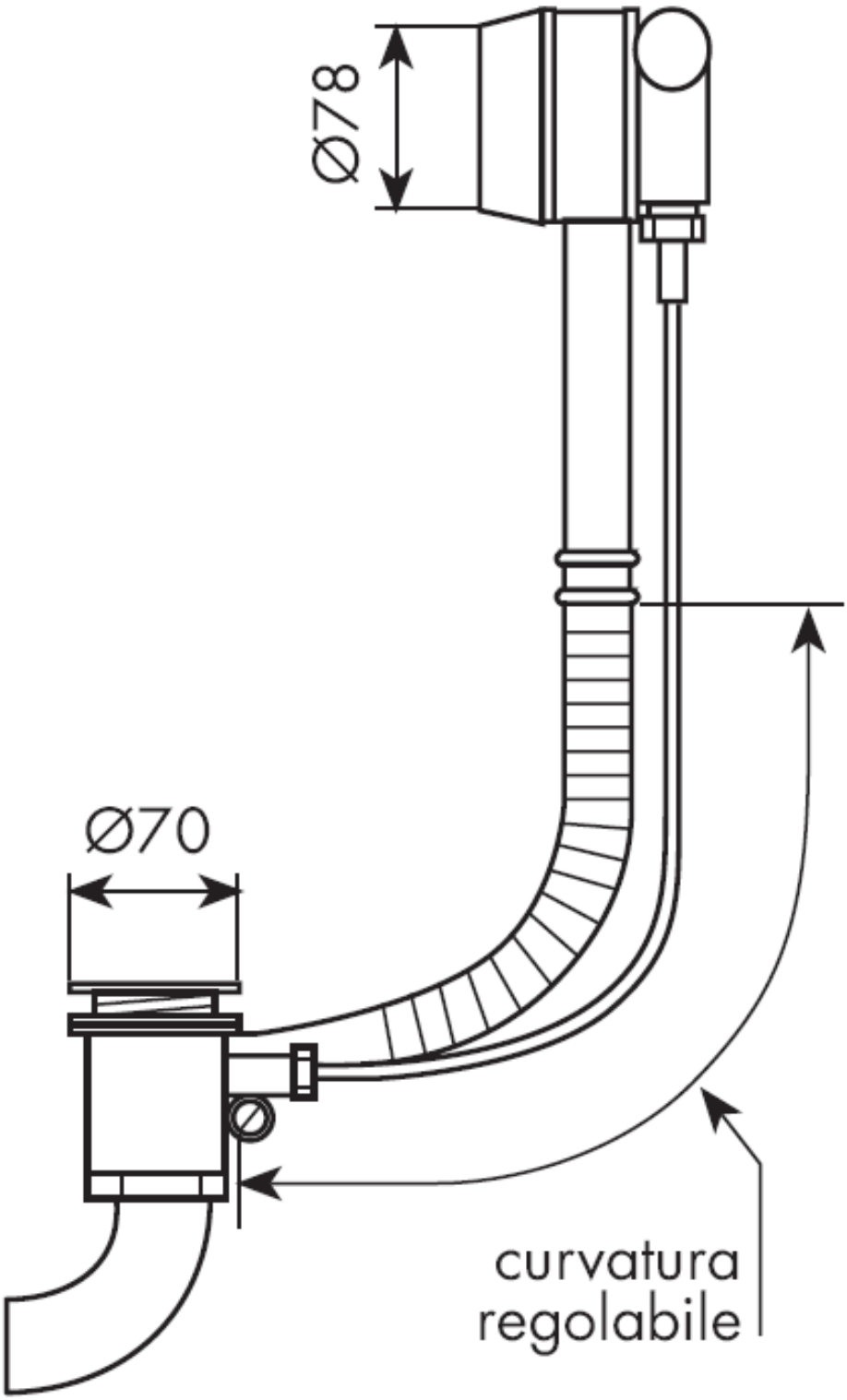

d	---	--/--/--	-.-.				
c	---	--/--/--	-.-.				
b	---	--/--/--	-.-.				
a	---	--/--/--	-.-.				
	Modifica	Data	Disegnata				
Descrizione Particolare Colonna scarico vasca c/erog TP		T					
Data 19/11/13	Disegnato R.D.	Approvato	Tolleranze Generali ±0,1	Scala 1:1	Materiale CW 617 N	Nr° Disegno 012/1	Revisione 00

BELLOSTA rubinetterie

Proprietà Riservata - Riproduzione Vietata

Serie
ACCESSORI