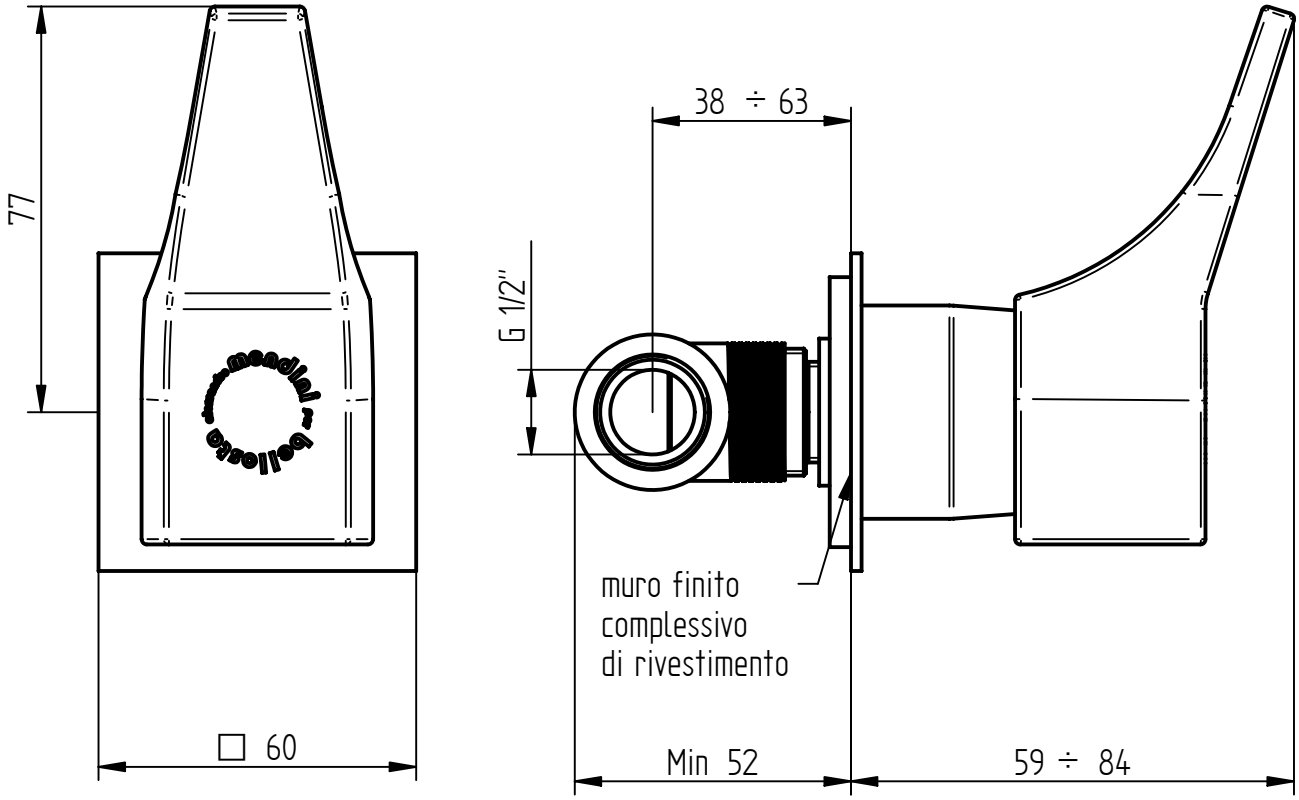

NOTE:

1. NON MISURARE IL FOGLIO
2. IN CASO DI DUBBI CHIEDERE E NON INTERPRETARE IL DISEGNO

d	---	--/--/--	-.-.	BELLOSTA rubinetterie
c	---	--/--/--	-.-.	
b	---	--/--/--	-.-.	
a	---	--/--/--	-.-.	Proprietà Riservata - Riproduzione Vietata
	Modifica	Data	Disegnata	Serie
Descrizione Particolare: Rub incasso da 1/2" DX		T		GRAZIE

Data	Disegnato	Approvato	Tolleranze Generali	Scala	Materiale	Nr° Disegno	Revisione
04/11/13	Rizzini D.		±0,1	1:1	CW 617 N	5508/D	00