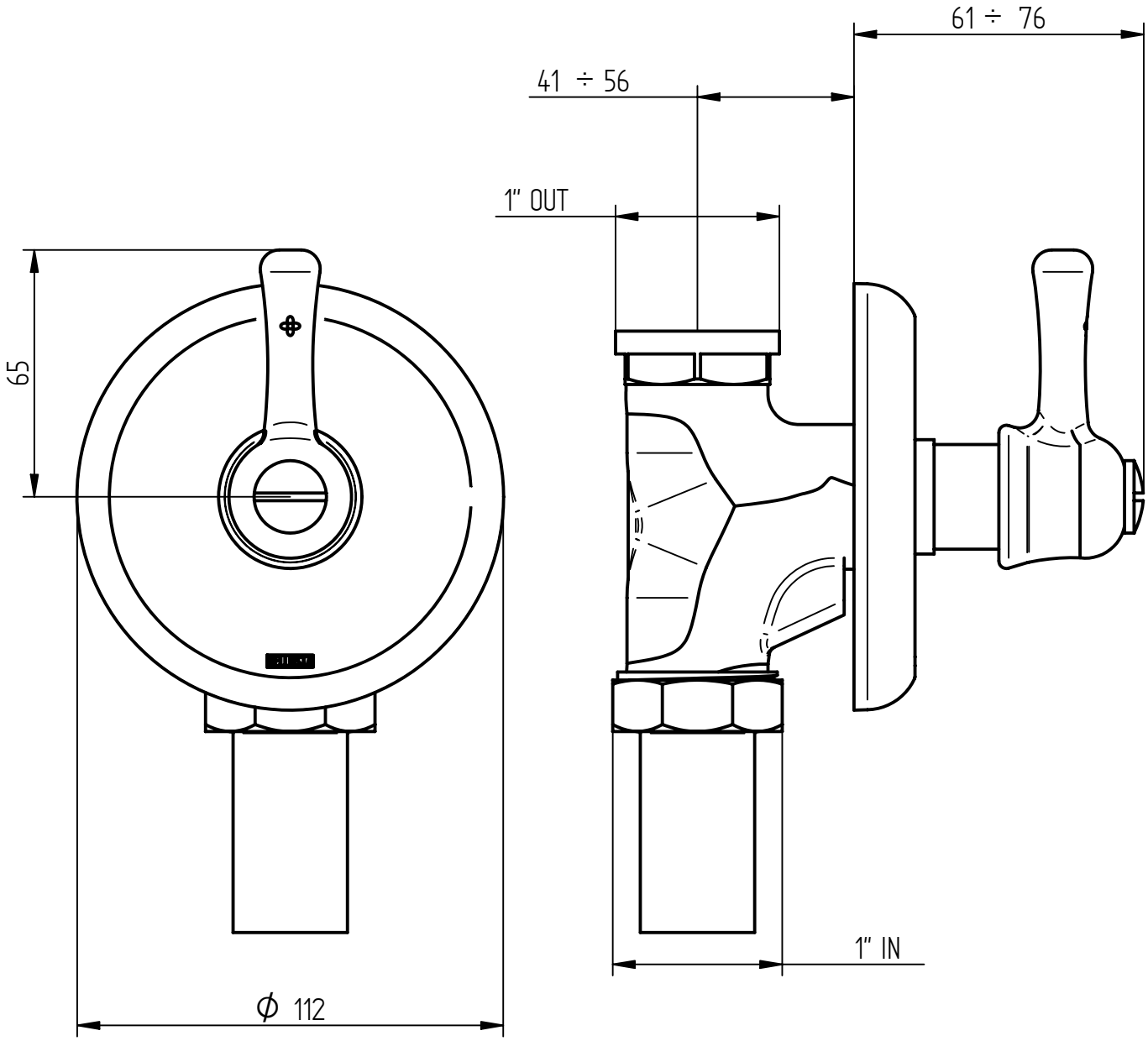

NOTE:

1. NON MISURARE IL FOGLIO
2. IN CASO DI DUBBI CHIEDERE E NON INTERPRETARE IL DISEGNO

d	---	--/--/--	-.-.
c	---	--/--/--	-.-.
b	---	--/--/--	-.-.
a	---	--/--/--	-.-.
	Modifica	Data	Disegnata

BELLOSTA rubinetterie

Proprietà Riservata - Riproduzione Vietata

Serie: JOCONDE

Descrizione Particolare: Passo rapido 1"

T

Data	Disegnato	Approvato	Tolleranze Generali	Scala	Materiale	Nr° Disegno	Revisione
23/04/12	Rizzini D.		±0,1	1:1	CW 617 N	4040/1	00