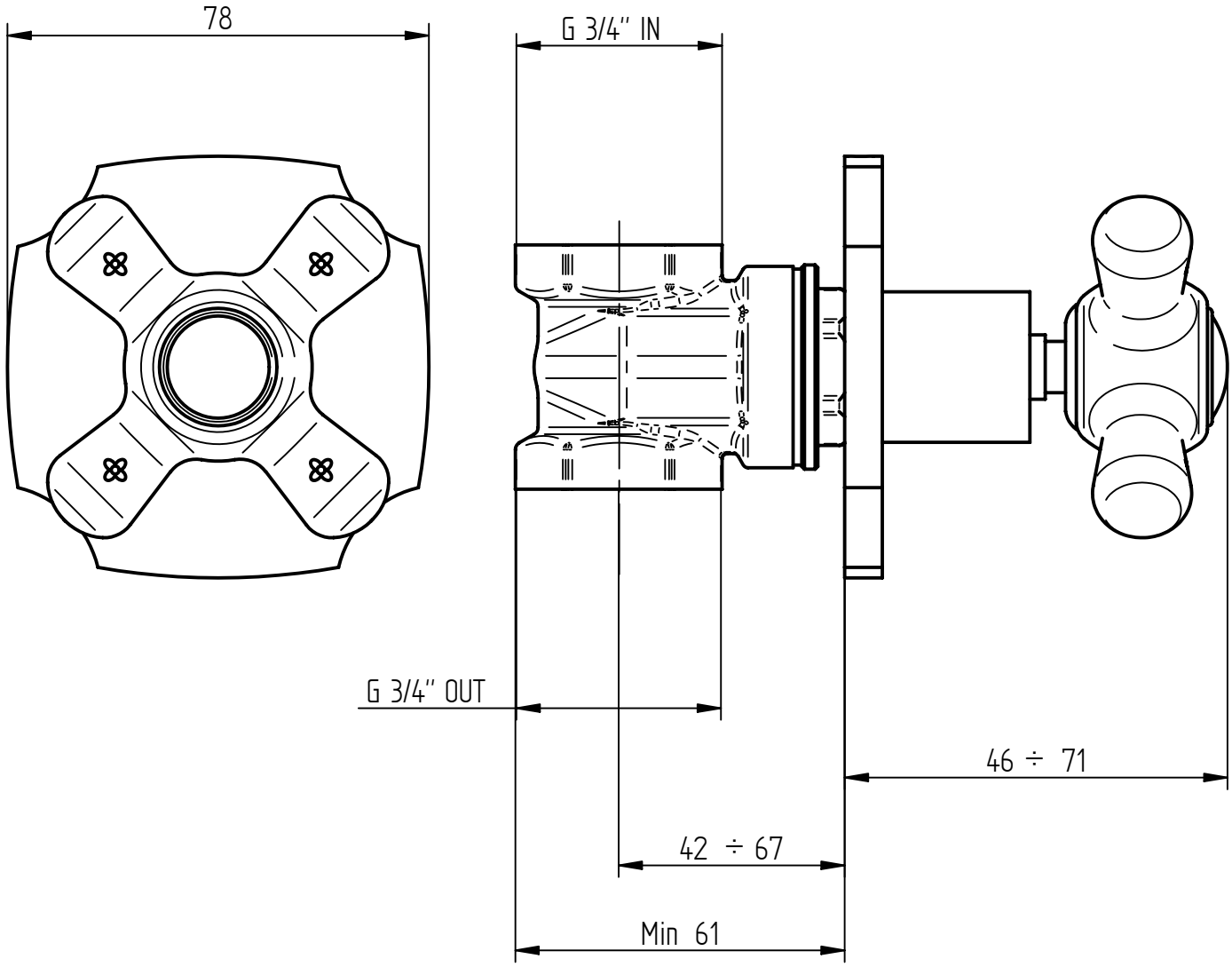


NOTE:

1. NON MISURARE IL FOGLIO
2. IN CASO DI DUBBI CHIEDERE E NON INTERPRETARE IL DISEGNO

| | | | | |
|---|---|---|---|---|
| d | --- | --/--/-- | -.-. | BELLOSTA rubinetterie |
| c | --- | --/--/-- | -.-. | |
| b | --- | --/--/-- | -.-. | |
| a | --- | --/--/-- | -.-. | Proprietà Riservata - Riproduzione Vietata |
| | Modifica | Data | Disegnata | Serie |
| Descrizione Particolare: Saracinesca da 3/4" CLASSIC | | T | | JOCONDE |

| Data | Disegnato | Approvato | Tolleranze Generali | Scala | Materiale | Nr° Disegno | Revisione |
|---|---|---|---|---|---|---|---|
| 21/03/13 | Rizzini D. | | ±0,1 | 1:1 | CW 617 N | 4032/2/K | 00 |