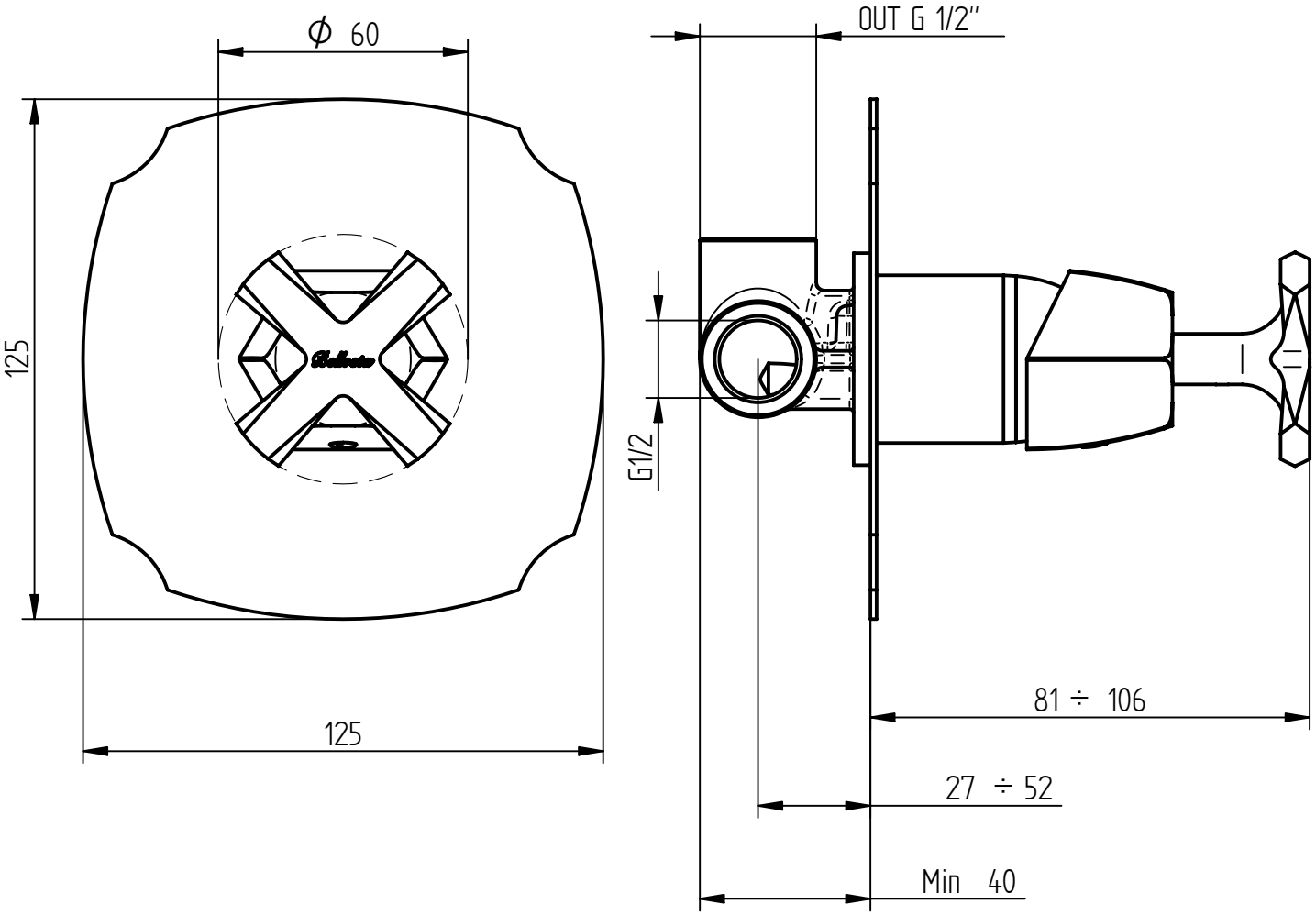

NOTE:

1. NON MISURARE IL FOGLIO
2. IN CASO DI DUBBI CHIEDERE E NON INTERPRETARE IL DISEGNO

d	---	--/--/--	-.-.	BELLOSTA rubinetterie
c	---	--/--/--	-.-.	
b	---	--/--/--	-.-.	
a	---	--/--/--	-.-.	Proprietà Riservata - Riproduzione Vietata
	Modifica	Data	Disegnata	Serie
Descrizione Particolare: Mix incasso doccia		T		STRESA TRAD

Data	Disegnato	Approvato	Tolleranze Generali	Scala	Materiale	Nr° Disegno	Revisione
06/12/13	Rizzini D.		±0,1	1:1	CW 617 N	1721/K	00