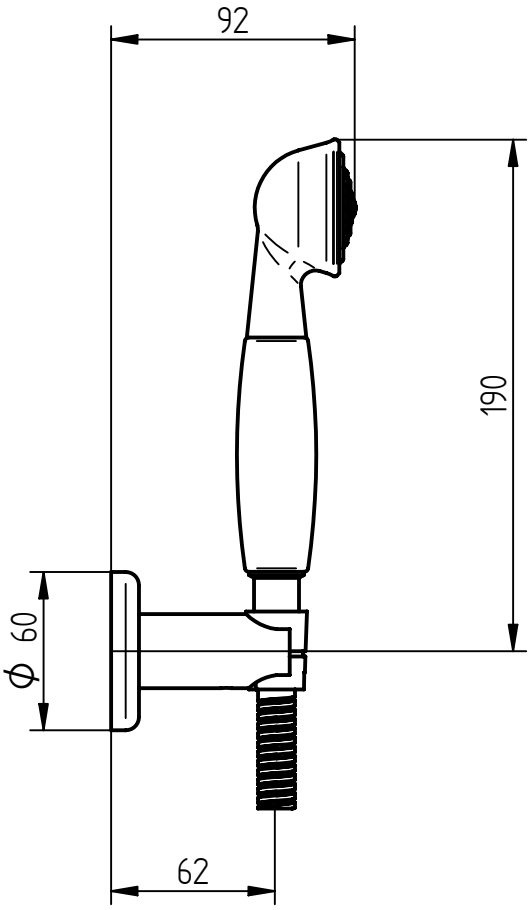

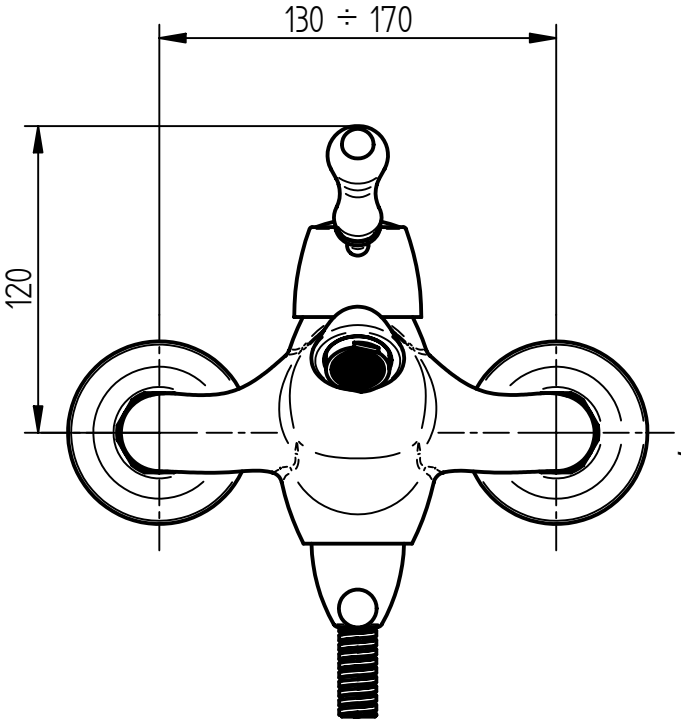

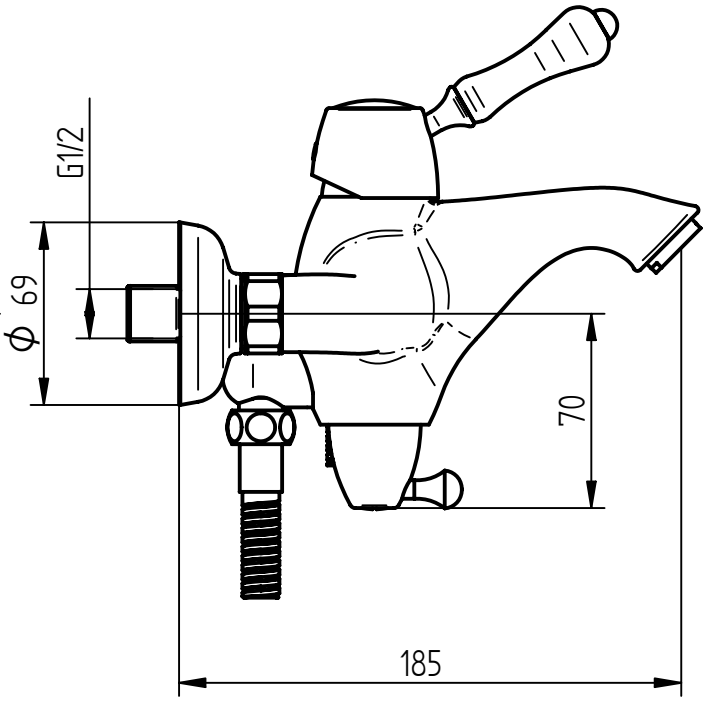

NOTE:

1. NON MISURARE IL FOGLIO
2. IN CASO DI DUBBI CHIEDERE E NON INTERPRETARE IL DISEGNO

d	---	--/--/--	-.-	NOTE
c	---	--/--/--	-.-.	
b	---	--/--/--	-.-.	
a	---	--/--/--	-.-.	
	Modifica	Data	Disegnata	

BELLOSTA rubinetterie

Proprietà Riservata - Riproduzione Vietata

Descrizione Particolare: MISCEL. PER VASCA EST. C/GANCIO

T

Serie: NOEL

Data	Disegnato	Approvato	Tolleranze Generali	Scala	Materiale	Nr° Disegno	Revisione
26/01/12	Rizzini D.		±0,1	1:1	CW 617 N	1501/A	00