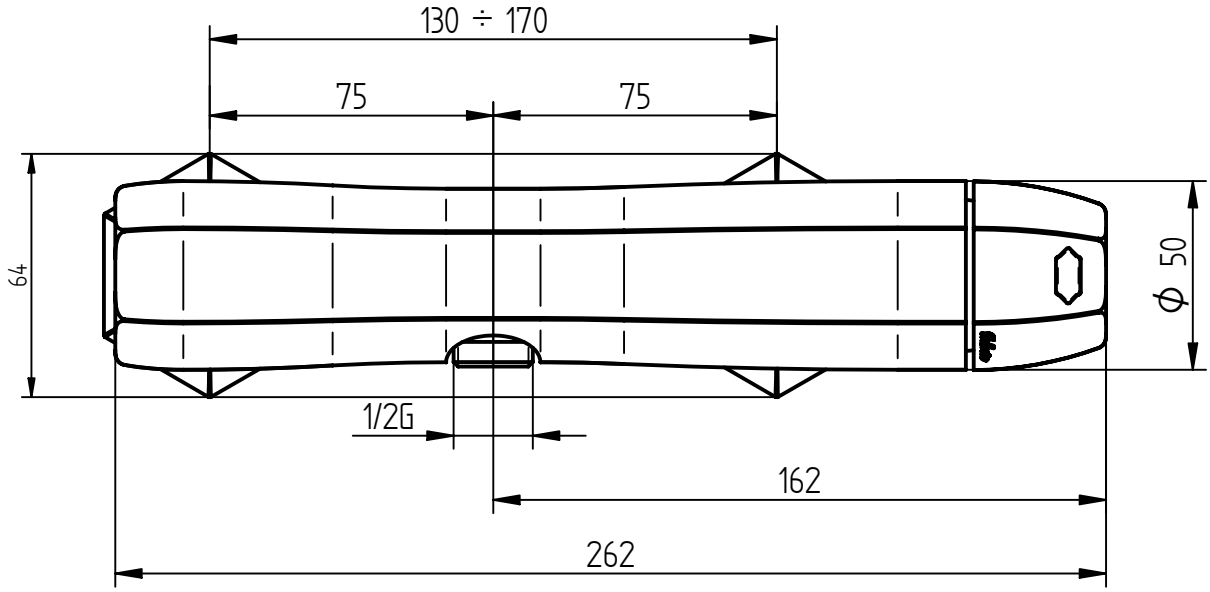


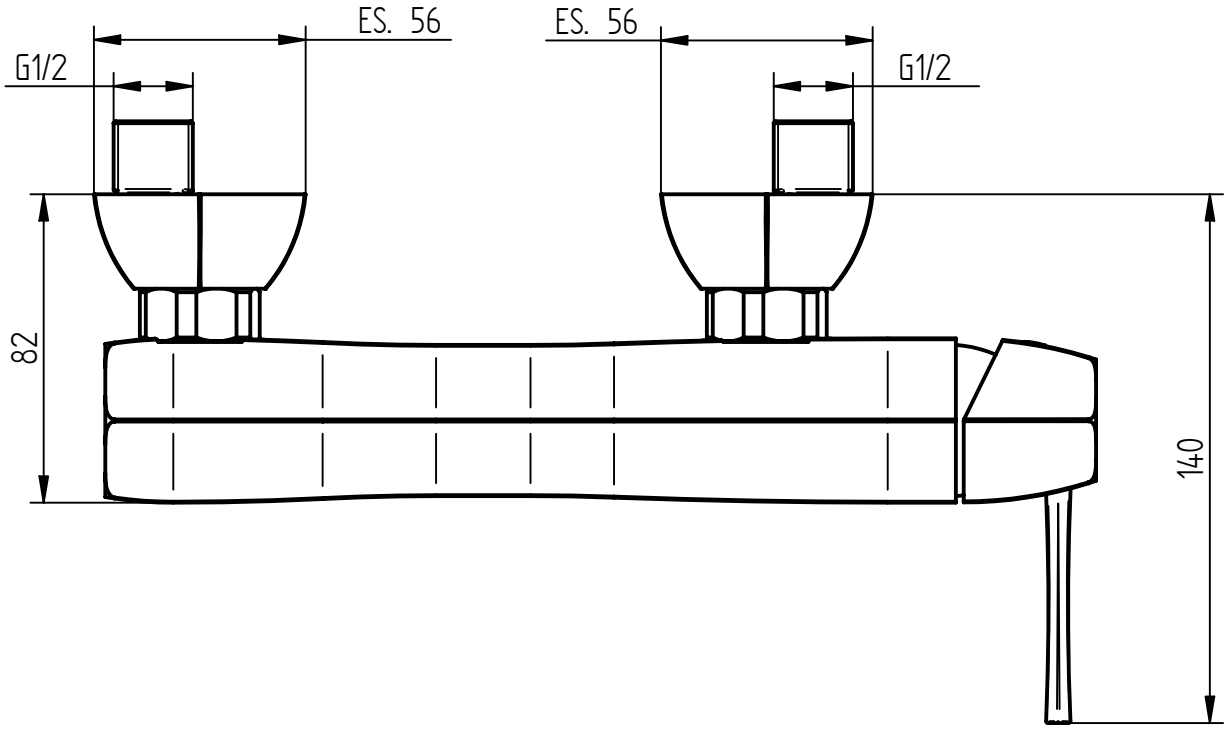


NOTE:

1. NON MISURARE IL FOGLIO
2. IN CASO DI DUBBI CHIEDERE E NON INTERPRETARE IL DISEGNO

| | | | |
|---|---|---|---|
| d | --- | --/--/-- | -.-. |
| c | --- | --/--/-- | -.-. |
| b | --- | --/--/-- | -.-. |
| a | --- | --/--/-- | -.-. |
| | Modifica | Data | Disegnata |

BELLOSTA rubinetterie

Proprietà Riservata - Riproduzione Vietata

Serie: STRESA

Descrizione Particolare: Miscelatore doccia esterno

T

| Data | Disegnato | Approvato | Tolleranze Generali | Scala | Materiale | Nr° Disegno | Revisione |
|---|---|---|---|---|---|---|---|
| 21/11/13 | R.D. | | ±0,1 | 1:1 | CW 617 N | 1409/1 | 00 |