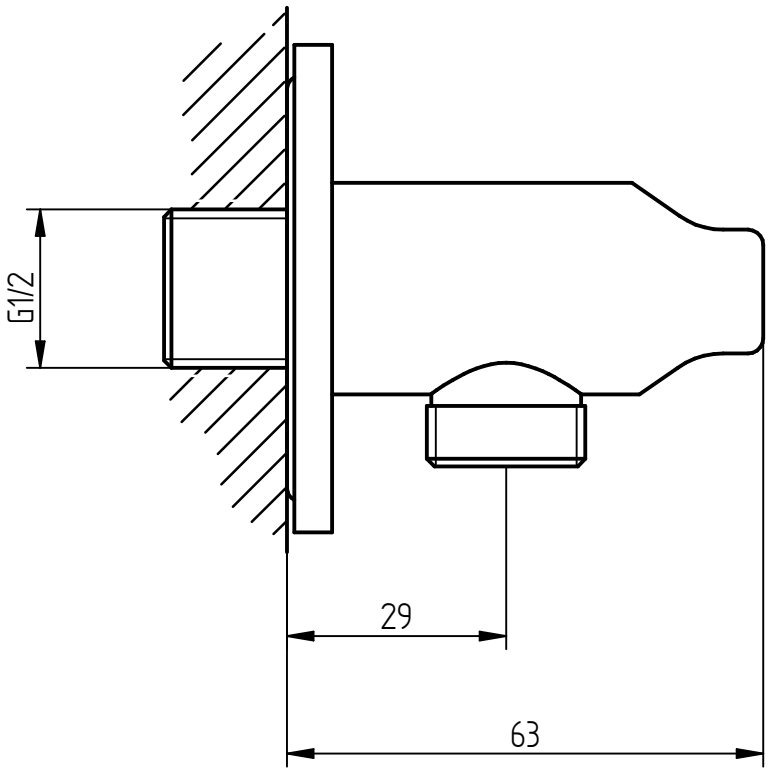

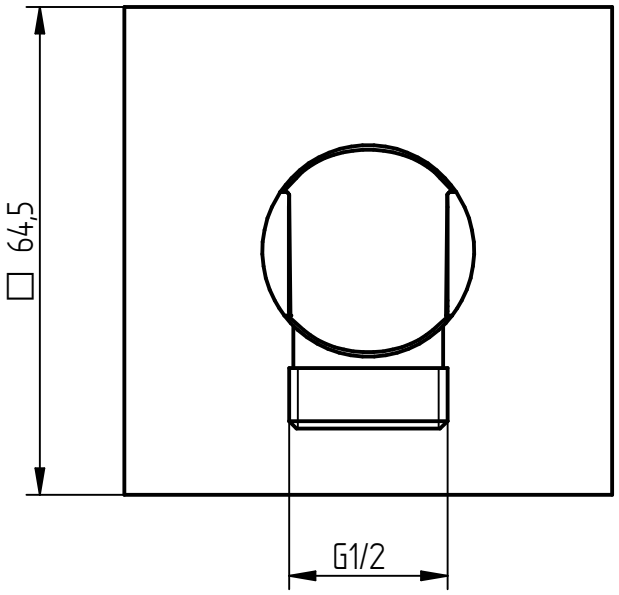

NOTE:

1. NON MISURARE IL FOGLIO
2. IN CASO DI DUBBI CHIEDERE E NON INTERPRETARE IL DISEGNO

BELLOSTA rubinetterie	**Articolo**	**454042**
rubinetti d'autore made in Italy	**Descrizione**	Gancio QUADRO incasso fisso completo INOX