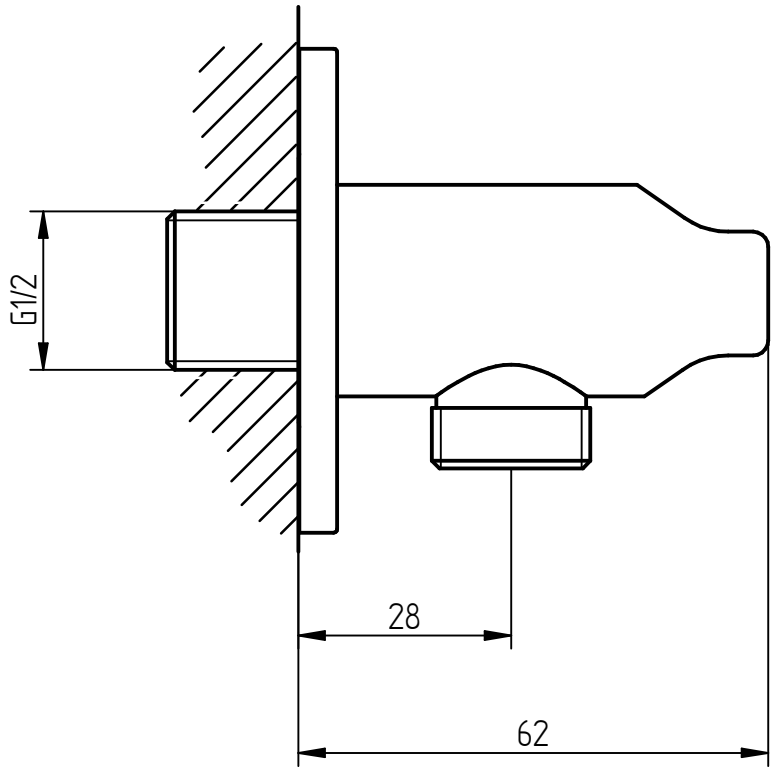

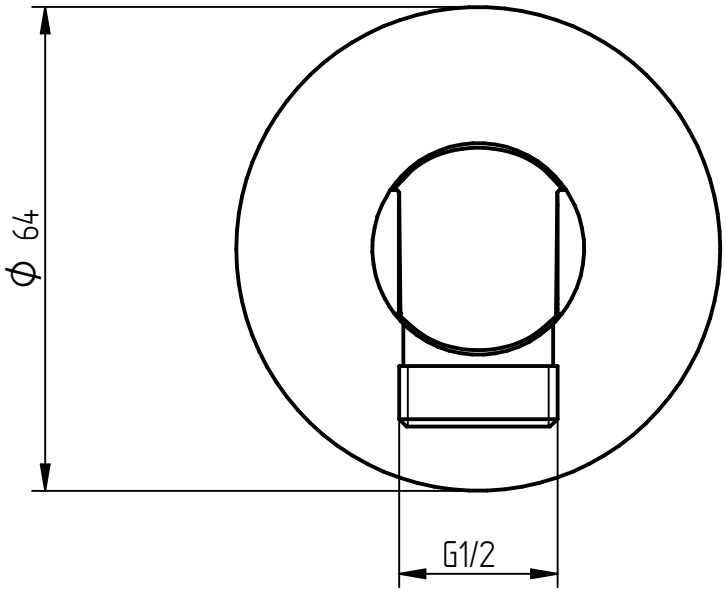

BELLOSTA rubinetterie	**Articolo**	**454019**
rubinetti d'autore made in Italy	**Descrizione**	Gancio incasso fisso completo INOX