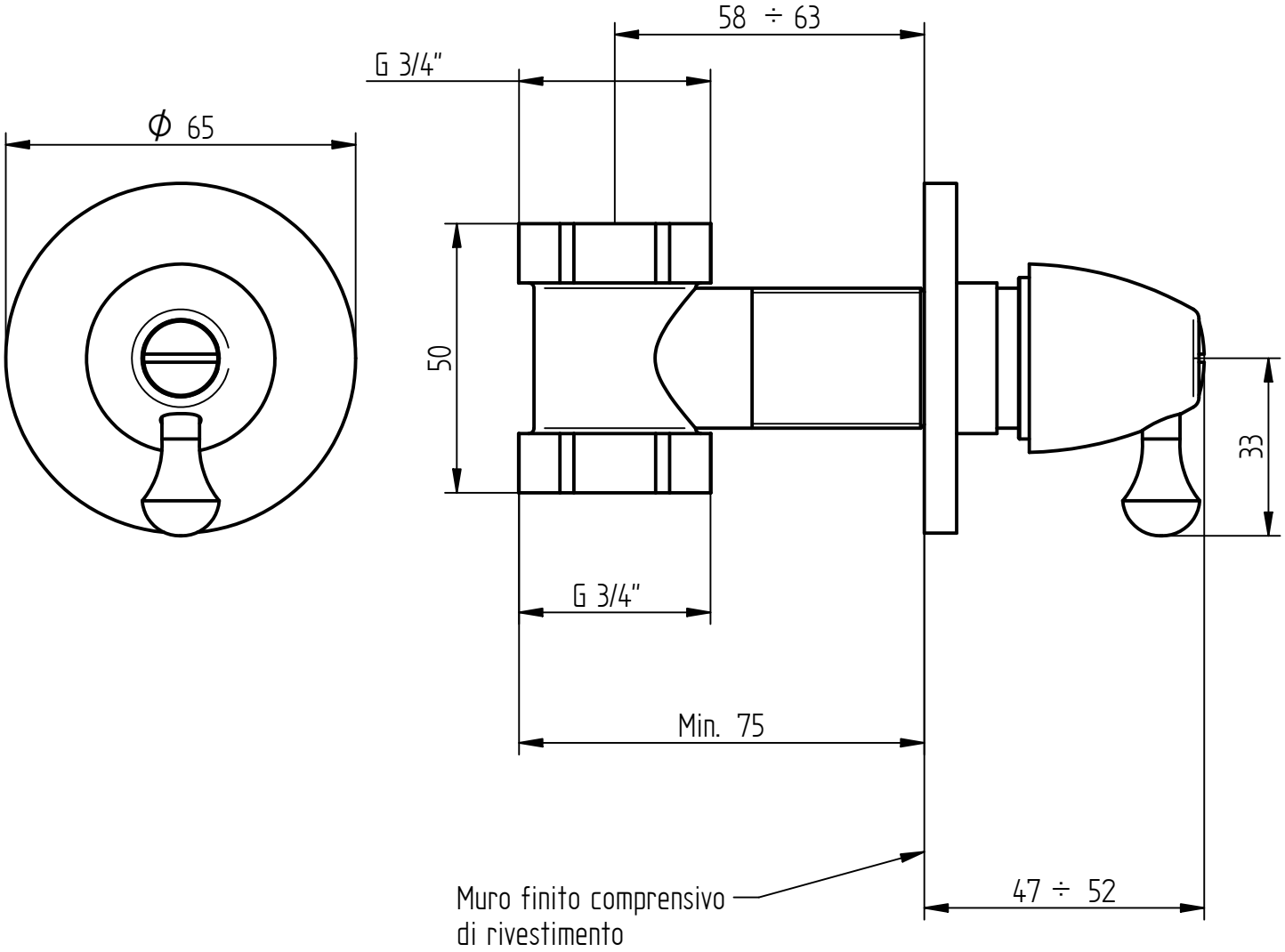

BELLOSTA rubinetterie rubinetti d'autore made in Italy	**Articolo**	**1508/E + 104022 o 104023**
	Descrizione	Rubinetto d'arresto 3/4"