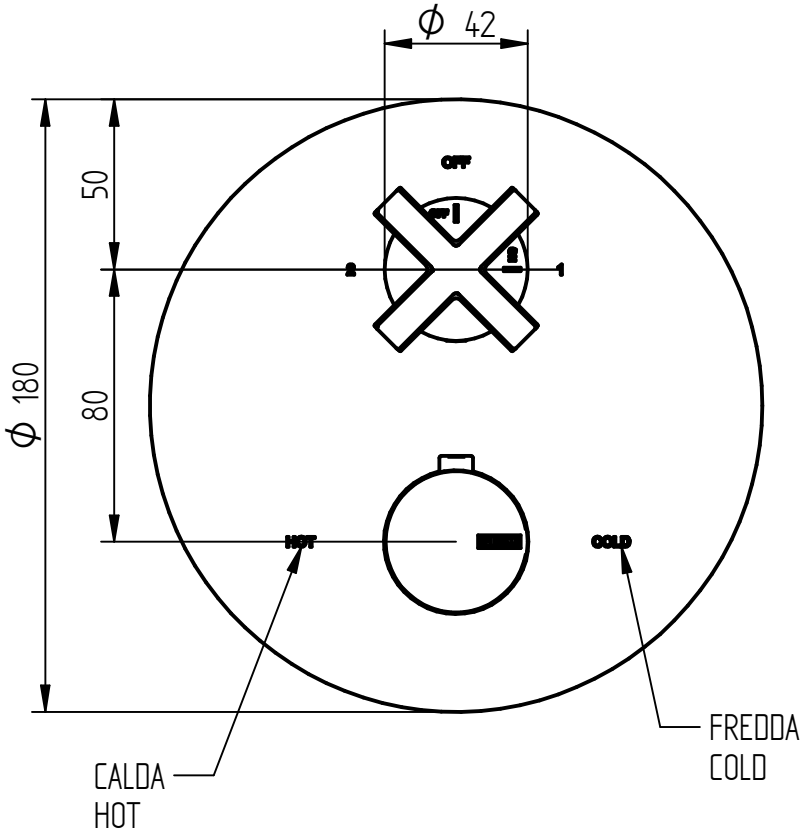

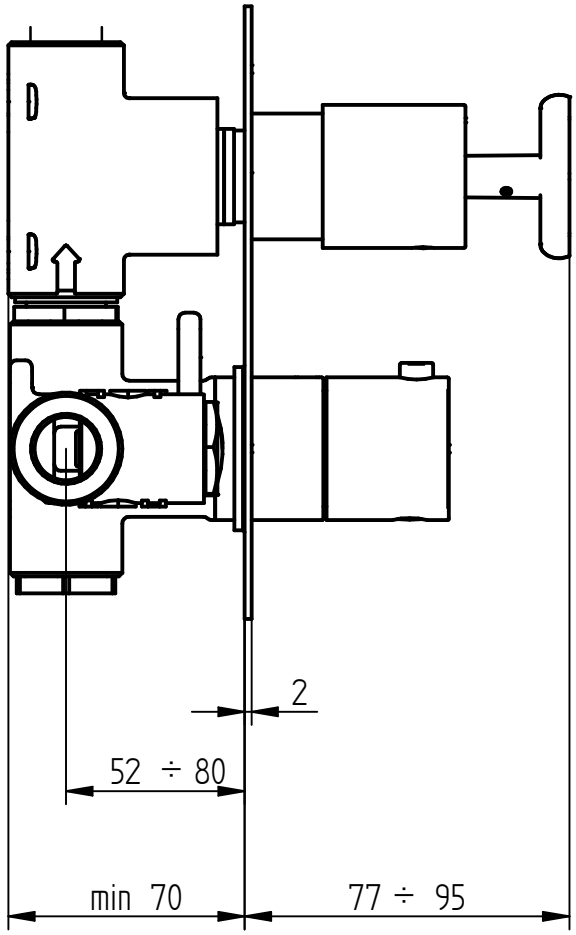

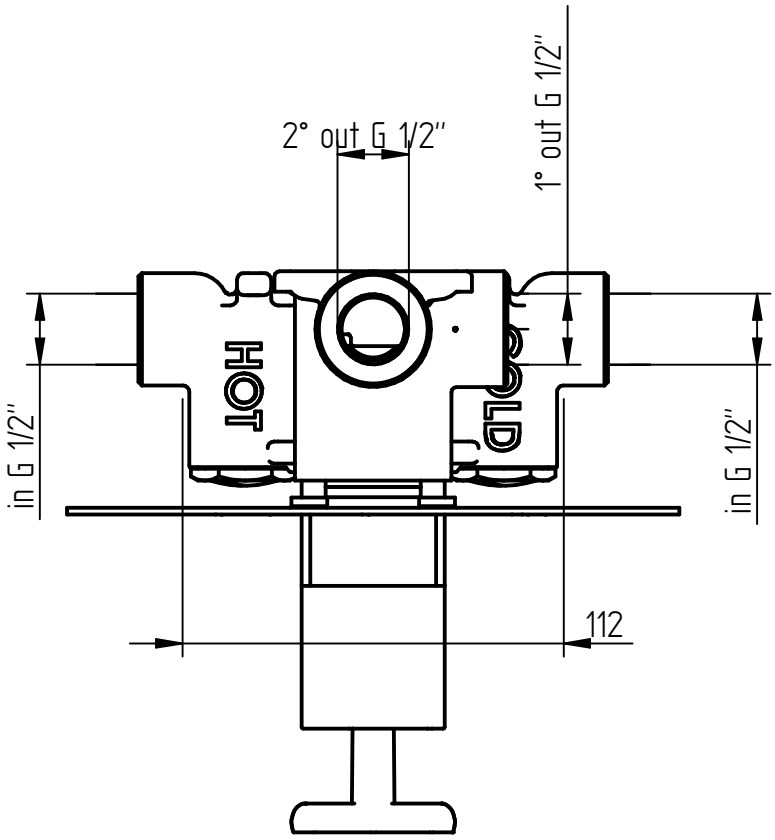

BELLOSTA rubinetterie rubinetti d'autore made in Italy	**Articolo**	**1212/2/P56/E+ 125002**
	Descrizione	Parti ext Miscelatore termostatico 2 uscite MV