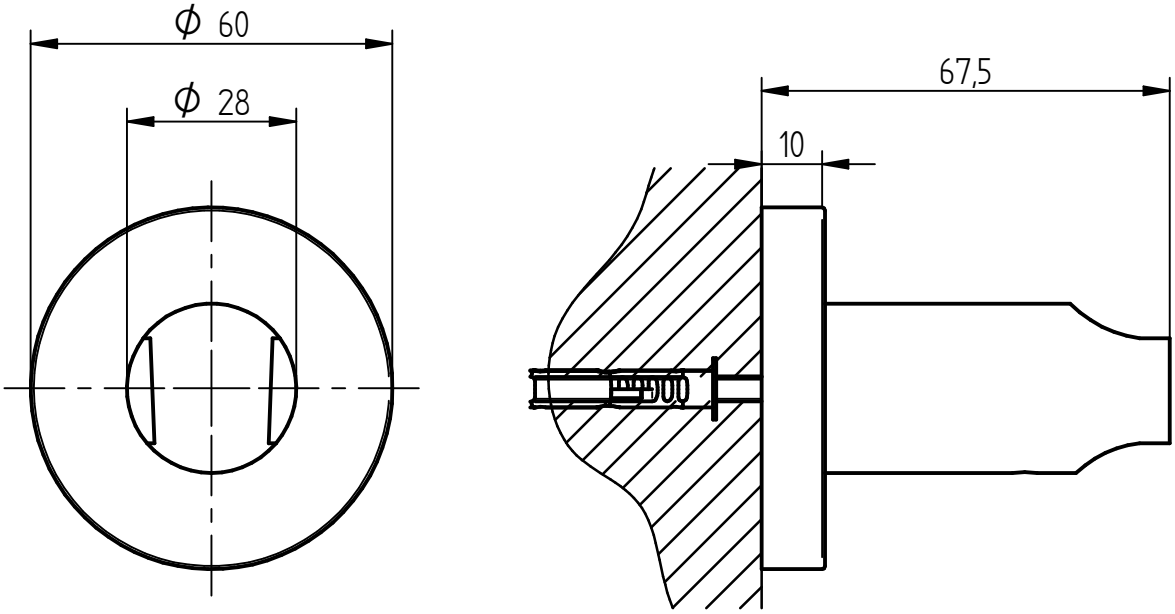

BELLOSTA rubinetterie	**Articolo**	**014084**
rubinetti d'autore made in Italy	**Descrizione**	Gancio esterno fisso