GOLD collection

INFO TECNICHE pag. **375 - 377**

TABELLA PREZZI FINITURE pag. **376**

CONSULTA LISTINO ON LINE
CHECK ON LINE PRICE LIST

www.bellostarubinetterie.com/online/21_micheli.pdf

INDICE | INDEX

LAVABO pag. **378/381**
BIDET pag. **381**
DOCCIA INCASSO pag. **381/384**
DEVIATORI INCASSO pag. **385/386**
DOCCIA INCASSO TERMOSTATICO pag. **386/390**
DOCCIA ESTERNO pag. **390**
DOCCIA ESTERNO TERMOSTATICO pag. **391**
DOCCIA COMPLEMENTI pag. **391**
SOFFIONI/BRACCI pag. **391**
COMPONI SET DOCCIA pag. **391**
VASCA pag. **392/393**
BAGNO COMPLEMENTI pag. **394/396**
RICAMBI pag. **397**

MICHELI

DESIGN ARCH. SIMONE MICHELI

FORATURA DEI PIANI SANITARI

I miscelatori lavabo/bidet monoforo prevedono un foro di diametro 35 mm nel piano sanitario.

DRILLING PLANS HEALTH

The sink / hole bidet mixers provide a hole diameter of 35 mm in the health plan.

MONOFORO >>

INSTALLAZIONE LAVABI A MURO

Distanza verticale consigliata tra l'uscita dell'acqua ed il bordo superiore del lavabo 8÷10 cm.

WALL-MOUNTED WASHBASIN INSTALLATION

Recommended vertical distance between the water outlet and the upper edge of the sink 8÷10 cm.

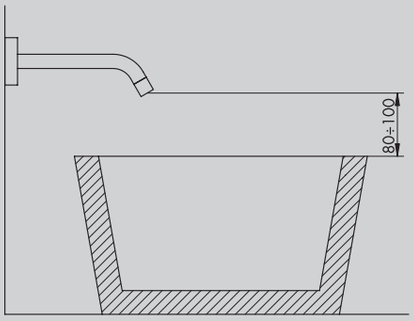

ATTENZIONE!!

Per gli articoli 5805/P/SN, 5805/P/SRN, 5805/P/SNL, 5805/P/SRNL, 5805/1, 5805/1R, 5805/1L, 5805/1RL, 5807/S, 5807/SR, 5807/SL, 5807/SRL la basetta 584005 è sempre inclusa. Valutare durante l'installazione il suo utilizzo in funzione del foro del sanitario e/o del top di appoggio. Bellosta rubinetterie declina ogni responsabilità in merito a perdite e/o infiltrazioni derivanti da una errata valutazione d'installazione.

PAY ATTENTION!!

For items 5805/P/SN, 5805/P/SRN, 5805/P/SNL, 5805/P/SRNL, 5805/1, 5805/1R, 5805/1L, 5805/1RL, 5807/S, 5807/SR, 5807/SL, 5807/SRL the base 584005 is always included. Plase make evaluation the use during installation according to the hole in the sanitary ware and/or the support top. Bellosta rubinetterie declines all responsibility for leaks and/or infiltrations resulting from an incorrect installation assessment.

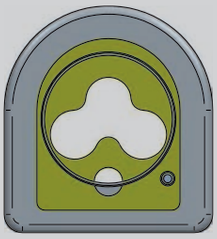

MICHELI

CONSIGLIO TECNICO

Tutti i miscelatori della collezione MICHELI vengono collaudati nel loro funzionamento al momento dell'assemblaggio. Per garantire la durata delle cartucce nel tempo, si consiglia di spurgare bene l'impianto idraulico prima del montaggio (per rimuovere eventuali detriti) e di installare rubinetti sottolavabo con filtro (art. 020). N.B.: Qualora il piano lavabo avesse uno spessore superiore a 5 cm specificare la misura al momento dell'ordine.

TECHNICAL ADVICE

All mixers of the MICHELI collection are perfectly tested. To guarantee the perfect functionality of the cartridge for a long time, we advise to clean the sanitary plant before installing the mixer. Moreover we advise to install angle valve with filter (art. 020).

Attention: If the lavatory top is more than cm 5 hick, please point it out when placing the order.

RISPARMIO ENERGETICO

Nelle collezioni MICHELI sono disponibili modelli lavabo che rispettano la normativa WELL per il risparmio energetico e idrico.

FUNZIONAMENTO: aprendo il miscelatore con leva in posizione frontale viene erogata ACQUA FREDDA; per erogare ACQUA CALDA si deve ruotare la leva a sinistra (unica rotazione possibile). in dotazione è inoltre previsto un limitatore di portata.

SAFE ENERGY

In the collections MICHELI are available basin mixer model that respect the WELL laws for the safe energy and water respect.

FUNCTION: open the mixer with lever in front position, the COLD WATER is supplied; to supply HOT WATER the lever has to be turn on the left (the only possible rotation). It also provide a limiter flow rate.

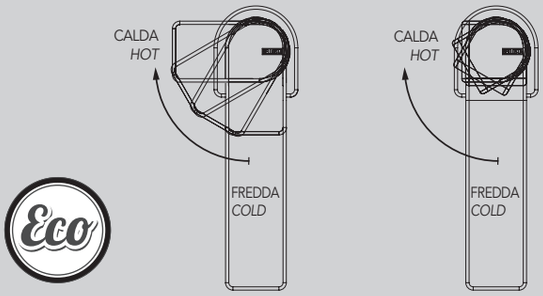

PROGETTO SU MISURA: RICHIESTE SPECIALI

I tecnici di Bellosta Rubinetterie sono, inoltre, a disposizione di architetti e designers, per offrire un servizio esclusivo: personalizzazioni di elementi in funzione di specifiche richieste estetiche o problematiche legate a vincoli progettuali, verifica della fattibilità attraverso opportuni studi CAD e sviluppo del disegno tecnico del prodotto speciale richiesto.

Per informazioni e richieste PROGETTI SU MISURA:
ufficiotecnico@bellostarubinetterie.com

PROGETTO SU MISURA: SPECIAL REQUESTS

Engineers Bellosta Rubinetterie are also available to architects and designers, to offer an exclusive service: customizations of items according to specific aesthetic requirements or issues related to design constraints, verification of the feasibility studies and development through appropriate CAD technical design the required special product. For information and requests "SU MISURA" PROJECTS:
ufficiotecnico@bellostarubinetterie.com

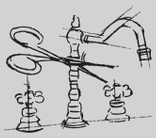

progetto "sumisura"

PREZZO FINITURE
Calcola il prezzo di listino (IVA esclusa) delle finiture diverse dal cromato, consultando la seguente tabella.
Moltiplicare il PREZZO LISTINO per il COEFFICIENTE MOLTIPLICATORE della finitura scelta, arrotondando per difetto il prezzo ottenuto (eliminare i centesimi).
ESEMPIO per ordinare art. 5805/P/SN in finitura dorato: codice 04-5805/P/SN

PRICE FINISHES
Include the list price (excluding VAT) of different finishes from chrome, consulting the following table. **Multiply the PRICE LIST MULTIPLIER COEFFICIENT of the chosen finish, reducing the price obtained by deleting the centesim.**
EXAMPLE to order art. 5805/P/SN gold finish: code 04-5805/P/SN

COMPOSIZIONE CODICE PER ORDINARE ARTICOLO IN FINITURA

XX - 5805/P/SN

CODICE FINITURA
FINISH CODE

CODICE ARTICOLO
ITEM NUMBER

MOLTIPLICATORI FINITURE DI SERIE
STANDARD FINISHES MULTIPLIERS

COD. CODE	DESCRIZIONE FINITURA FINISH DESCRIPTION	MICHELI	RICAMBI	DOCCIA COMPL.
01-	cromato/chrome	PREZZO LISTINO°		

MOLTIPLICATORI FINITURE A RICHIESTA
ON REQUEST FINISHES MULTIPLIERS

COD. CODE	DESCRIZIONE FINITURA FINISH DESCRIPTION	MICHELI	RICAMBI	DOCCIA COMPL.
02-	cromo/oro/chrome/gold			
03-	oro/argento/gold/silver			
04-	dorato/gold			
05-	bronzo satinato/satin bronze			
06-	rame vecchio/old copper			
07-	vecchio argento/old silver			
08-	canna di fucile/gun barrel			
10-	verderame/verdigris			
11-	nero antracite/anthracite black			
12-	ottone lucido/polished brass			
13-	ottone naturale/natural brass			
14-	bianco lucido/glossy white			
19-	nero lucido/glossy black			
28-	nickel satinato/satin nickel			
30-	nickel lucido/polished nickel			
33-	cromo satinato/satin chrome			
34-	cromo spazzolato/brushing chrome			
35-	nickel spazzolato/brushing nickel			
56-	avorio/ivory			
57-	azzurro/light blue			
58-	verdino/light green			

MOLTIPLICATORI FINITURE A RICHIESTA
ON REQUEST FINISHES MULTIPLIERS

COD. CODE	DESCRIZIONE FINITURA FINISH DESCRIPTION	MICHELI	RICAMBI	DOCCIA COMPL.
59-	marrone/brown			
60-	arancio/orange			
61-	rosso/red			
66-	bianco opaco/mat white			
67-	nero opaco/matt black			
68-	rame opaco/matt copper			
69-	argento opaco/matt silver			
71-	oro opaco/matt gold			
72-	bronzo opaco/matt bronze			
75-	dorato spazzolato/brushing gold			
87-	oro rosa/pink gold			
88-	ottone sisal/sisal brass			
89-	industrial			
92-	pomice opaco/matt pumice			
93-	arenaria opaco/matt sandstone			
94-	tuscany spazzolato/brushing tuscany			
95-	rame acidato/etched copper			
96-	cemento opaco/matt cement			
A1-	brina opaco/matt frost			
A2-	tuscany cerato/oilskin tuscany			
A3-	ottone acidato/etched brass			
A4-	basalto opaco/matt basalt			
B2-	black gun metal PVD			
B3-	nickel PVD			
B4-	matt gold PVD			

°PREZZO DI LISTINO *PRICE LIST* * N.R. = NON REALIZZABILE *NOT MADE* RICH. = PREZZO A RICHIESTA *ON REQUEST PRICE*
RICAMBI *SPARE PARTS* DOCCIA COMPLEMENTI *SHOWER COMPLEMENTS*

NOTE:
Flex art. 915003 realizzabile nelle seguenti finiture:
01,03,04,05,06,07,12,13,19,28,30,33,34,35,66,67,68,69,71,72,75,B2,B3,B4.
Per altre finiture ordinare art. 655016.

NOTE:
Flex art. 915003 is available in the following finishes:
01,03,04,05,06,07,12,13,19,28,30,33,34,35,66,67,68,69,71,72,75,B2,B3,B4.
For other colors order the art. 655016.

ATTENZIONE! 13-OTTONE NATURALE e 88-OTTONE SISAL: finiture non protette che antichizzano naturalmente ossidando a contatto con l'umidità atmosferica.
WARNING! 13-NATURAL BRASS and 88-SISAL BRASS: unprotected finishes that naturally oxidise in contact with atmospheric humidity.

SCHEMA FUNZIONAMENTO DEVIATORI INCASSO 2/3/4 USCITE:
5803/2/1/E, 5803/3/1/E, 5803/4/1/E, 5803/2/1L/E, 5803/3/1L/E, 5803/4/1L/E
Questi deviatori non hanno funzione di chiusura. Ruotando verso destra o sinistra si attivano le uscite. Tra 2 uscite adiacenti durante la rotazione diminuisce la portata dell'uscita iniziale ed incrementa quella della successiva. In posizione intermedia sono entrambe attive a pari portata.

SCHEME OPERATING SWITCHES FLUSH OUTPUT 2/3/4:
5803/2/1/E, 5803/3/1/E, 5803/4/1/E, 5803/2/1L/E, 5803/3/1L/E, 5803/4/1L/E
These diverters have not closing function. By turning to the right or left activates the outputs. Between two adjacent outputs during the rotation decreases the initial output flow and increases that of the next. In position intermediate are both active at the same flow rate.

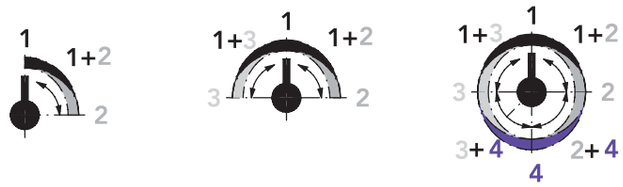

2 OUT 3 OUT 4 OUT

SCHEMA FUNZIONAMENTO MISCELATORI TERMOSTATICI 2/3/4 USCITE:
5812/2/P/E, 5812/2/PL/E, 5812/3/P/E, 5812/3/PL/E, 5812/4/P/E, 5812/4/PL/E
Leva in posizione ore 12 = deviatore chiuso. Ruotando verso destra o sinistra si attivano le diverse uscite. Partendo dalla posizione di STOP, durante la rotazione la portata dell'acqua si incrementa verso la posizione successiva.Tra 2 uscite adiacenti durante la rotazione diminuisce la portata dell'uscita iniziale ed incrementa quella della successiva. In posizione intermedia sono entrambe attive a pari portata.

SCHEME OPERATING THERMOSTATIC MIXER 2/3/4 OUT:
5812/2/P/E, 5812/2/PL/E, 5812/3/P/E, 5812/3/PL/E, 5812/4/P/E, 5812/4/PL/E
Lever to the 12 o'clock position = switch closed. Turning left or right. They activate different outputs. Starting from the STOP position, while rotation of the water flow rate between two adjacent outputs is increased towards the next position. Between two adjacent outputs during the rotation decreases the initial output flow and increases that of the next. In position intermediate are both active at the same flow rate.

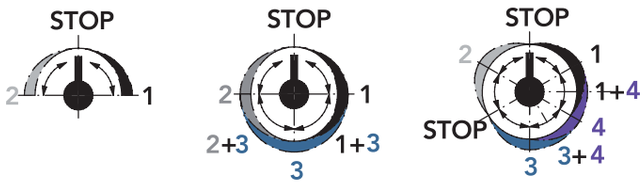

2 OUT 3 OUT 4 OUT

SCHEMA FUNZIONAMENTO MISCELATORI INCASSO C/DEVIATORE MECCANICO 2/3 USCITE: 1200/2/58/E, 1200/3/58/E, 1200/2/58L/E, 1200/3/58L/E
Questi deviatori non hanno funzione di chiusura. Ruotando verso destra o sinistra si attivano le uscite. Tra 2 uscite adiacenti durante la rotazione diminuisce la portata dell'uscita iniziale ed incrementa quella della successiva. In posizione intermedia sono entrambe attive a pari portata.

SCHEME OPERATING BUILT-IN MIXER WITH MECHANICAL DIVERTER 2/3 OUT:
1200/2/58/E, 1200/3/58/E, 1200/2/58L/E, 1200/3/58L/E
These diverters have not closing function. By turning to the right or left activates the outputs. Between two adjacent outputs during the rotation decreases the initial output flow and increases that of the next. In position intermediate are both active at the same flow rate.

2 OUT 3 OUT

SCHEMA FUNZIONAMENTO MISCELATORI TERMOSTATICI 2/3/4 USCITE CON INCASSI 125002 E 125003:
1212/2/P58/E, 1212/3/P58/E, 1212/2/P58L/E, 1212/3/P58L/E
DEVIATORE A 2 USCITE: leva in posizione ore 12 = deviatore chiuso. Ruotando verso destra o sinistra si attivano le uscite. Partendo dalla posizione di STOP, durante la rotazione si incrementa la portata dell'acqua.
DEVIATORE A 3 USCITE: leva in posizione ore 12 = deviatore chiuso. Ruotando verso destra o sinistra si attivano le uscite, tra un'uscita e la successiva vi è sempre una posizione di STOP. Partendo dalla posizione di STOP, durante la rotazione si incrementa la portata dell'acqua fino al massimo in posizione di uscita, continuando la rotazione decresce la portata fino al raggiungimento della successiva posizione di STOP.
SCHEME OPERATING THERMOSTATIC MIXER 2/3/4 OUT WITH INNER SET 125002 AND 125003: 1212/2/P58/E, 1212/3/P58/E, 1212/2/P58L/E, 1212/3/P58L/E
2-OUT DIVERTER: position lever at 12 o'clock = closed diverter. Turning to the right or left activates the outputs. Starting from the STOP position, the water flow increases during rotation.
3-OUT DIVERTER: position lever at 12 o'clock = closed diverter. Turning to the right or left activates the outputs, between one output and the next there is always a STOP position. Starting from the STOP position, while the rotation increases the water flow to the maximum in the output position, continuing rotation decreases the flow until reaching the next STOP position.

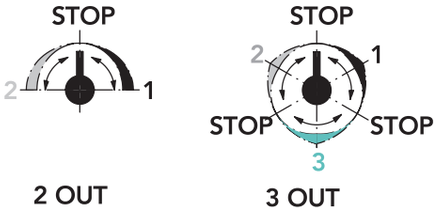

2 OUT 3 OUT

5805/P/SN - 5805/P/SRN

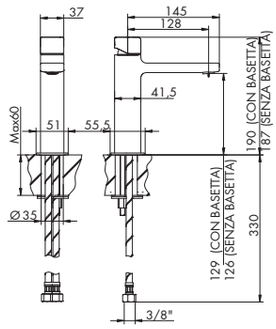

MISCELATORE LAVABO MEDIUM MONOFORO BOCCA PROLUNGATA
BASIN MIXER EXTENDED SPOUT "MEDIUM SIZE"

> **cartuccia tradizionale**
> interasse bocca 128
> flessibili di alimentazione > senza scarico
> abbinare a rubinetto sottolavabo con filtro (art. 020)

per art. 5805/P/SRN:
+ sistema a risparmio energetico, info pag. 375
+ limitatore di portata 5l/min 3bar
+ aeratore orientabile

SCARICO LAVABO *BASIN VASTE* **0136/U** p. 880

SIFONE *SIPHON* **0133/L** p. 879

CROMATO		ALTRE FINITURE		
01-5805/P/SN	€	XX-5805/P/SN	€	x M*
01-5805/P/SRN	€	XX-5805/P/SRN	€	x M*

AERATORE C/CHIAVE *AERATOR W/KEY* **ECO** 785016

AERATORE C/CHIAVE *AERATOR W/KEY* 725007

CARTUCCIA *CARTRIDGE* 735005

5805/P/SNL - 5805/P/SRNL

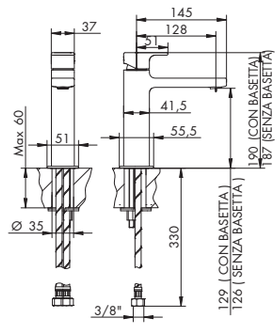

MISCELATORE LAVABO MEDIUM MONOFORO BOCCA PROLUNGATA
BASIN MIXER EXTENDED SPOUT "MEDIUM SIZE"

> **cartuccia tradizionale**
> interasse bocca 128
> flessibili di alimentazione > senza scarico
> abbinare a rubinetto sottolavabo con filtro (art. 020)

per art. 5805/P/SRNL:
+ sistema a risparmio energetico, info pag. 375
+ limitatore di portata 5l/min 3bar
+ aeratore orientabile

SCARICO LAVABO *BASIN VASTE* **0136/U** p. 880

SIFONE *SIPHON* **0133/L** p. 879

CROMATO		ALTRE FINITURE		
01-5805/P/SNL	€	XX-5805/P/SNL	€	x M*
01-5805/P/SRNL	€	XX-5805/P/SRNL	€	x M*

AERATORE C/CHIAVE *AERATOR W/KEY* **ECO** 785016

AERATORE C/CHIAVE *AERATOR W/KEY* 725007

CARTUCCIA *CARTRIDGE* 735005

584007 - 584008

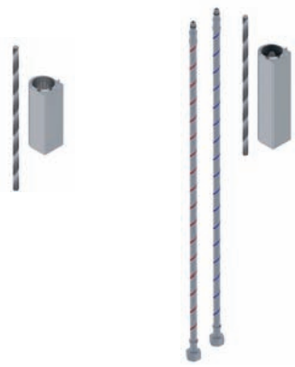

PROLUNGHE MISCELATORE LAVABO
EXTENSIONS FOR BASIN

> altezza 100 mm, 150 mm

CROMATO			ALTRE FINITURE		
01-584007	100 mm	€	XX-584007	100 mm	€
01-584008	150 mm	€	XX-584008	150 mm	€

5805/1 - 5805/1R

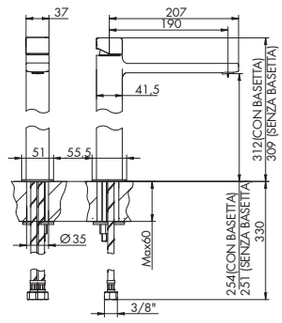

MISCELATORE LAVABO MONOFORO ALTO BOCCA PROLUNGATA
HIGHER BASIN MIXER EXTENDED SPOUT

> **cartuccia tradizionale**
> interasse bocca 190
> flessibili di alimetazione > senza scarico
> abbinare a rubinetto sottolavabo con filtro (art. 020)

per art. 5805/1R:
+ sistema a risparmio energetico, info pag. 375
+ limitatore di portata 5l/min 3bar
+ aeratore orientabile

SCARICO LAVABO *BASIN VASTE* **0136/U** p. 880

SIFONE *SIPHON* **0133/L** p. 879

CROMATO		ALTRE FINITURE		
01-5805/1	€	XX-5805/1	€	x M*
01-5805/1R	€	XX-5805/1R	€	x M*

AERATORE C/CHIAVE *AERATOR W/KEY* **ECO** 785016

AERATORE C/CHIAVE *AERATOR W/KEY* 725007

CARTUCCIA *CARTRIDGE* 735005

FOR THE PRICES OF THE INDICATED SPARE PARTS CODE look at the page 397

XX = FINISHING CODE REQUIRED: to identify the correct code look at the page 376
M* = MULTIPLIER: to calculate the price of the other finishes, look at the table on page 376

5805/1L - 5805/1RL

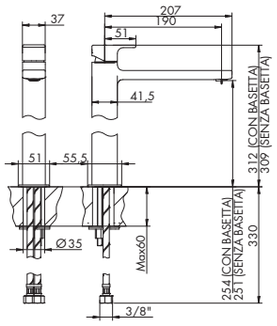

MISCELATORE LAVABO MONOFORO ALTO BOCCA PROLUNGATA
HIGHER BASIN MIXER EXTENDED SPOUT

> **cartuccia tradizionale**
> interasse bocca 190
> flessibili di alimetazione
> senza scarico
> abbinare a rubinetto sottolavabo con filtro (art. 020)

per art. 5805/1RL:
+ sistema a risparmio energetico, info pag. 375
+ limitatore di portata 5l/min 3bar
+ aeratore orientabile

SCARICO LAVABO *BASIN VASTE* **0136/U** p. 880

SIFONE *SIPHON* **0133/L** p. 879

CROMATO		ALTRE FINITURE		
01-5805/1L	€	XX-5805/1L	€	x M*
01-5805/1RL	€	XX-5805/1RL	€	x M*

AERATORE C/CHIAVE *AERATOR W/KEY* **ECO** **785016**

AERATORE C/CHIAVE *AERATOR W/KEY* **725007**

CARTUCCIA *CARTRIDGE* **735005**

5805/3/A/E + 894001

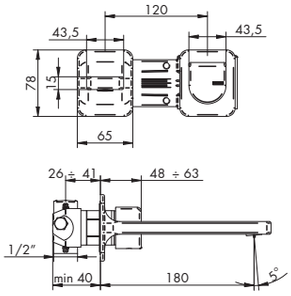

MISCELATORE LAVABO DA PARETE
WALL BASIN MIXER

> **cartuccia tradizionale**
> interasse bocca 180
> ingressi da 1/2"
> senza scarico
> rosoni separati

SCARICO LAVABO *BASIN VASTE* **0136/U** p. 880

SIFONE *SIPHON* **0133/L** p. 879

PARTI ESTERNE - CROMATO		PARTI ESTERNE - ALTRE FINITURE		
01-5805/3/A/E	€	XX-5805/3/A/E	€	x M*

PARTE INCASSO		
01-894001 info pag. 30	€	
PREZZO TOTALE	€	

PER INSTALLAZIONI SU PARETI IN CARTONGESSO VERIFICARE LE DIMENSIONI DEL PANNELLO E ORDINARE LA NECESSARIA PROLUNGA
FOR INSTALLATIONS ON DRYWALL, CHECK THE DIMENSIONS OF THE PANEL AND ORDER THE NECESSARY EXTENSION

AERATORE C/CHIAVE *AERATOR W/KEY* **725007**

CARTUCCIA *CARTRIDGE* **025002**

5805/3/AL/E + 894001

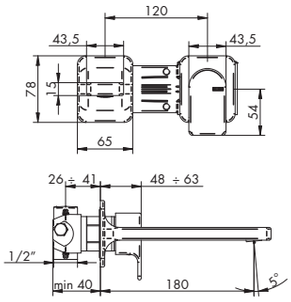

MISCELATORE LAVABO DA PARETE
WALL BASIN MIXER

> **cartuccia tradizionale**
> interasse bocca 180
> ingressi da 1/2"
> senza scarico
> rosoni separati

SCARICO LAVABO *BASIN VASTE* **0136/U** p. 880

SIFONE *SIPHON* **0133/L** p. 700 **cromato € 161,00**

PARTI ESTERNE - CROMATO		PARTI ESTERNE - ALTRE FINITURE		
01-5805/3/AL/E	€	XX-5805/3/AL/E	€	x M*

PARTE INCASSO		
01-894001 info pag. 30	€	
PREZZO TOTALE	€	

PER INSTALLAZIONI SU PARETI IN CARTONGESSO VERIFICARE LE DIMENSIONI DEL PANNELLO E ORDINARE LA NECESSARIA PROLUNGA
FOR INSTALLATIONS ON DRYWALL, CHECK THE DIMENSIONS OF THE PANEL AND ORDER THE NECESSARY EXTENSION

AERATORE C/CHIAVE *AERATOR W/KEY* **725007**

CARTUCCIA *CARTRIDGE* **025002**

5805/R/A

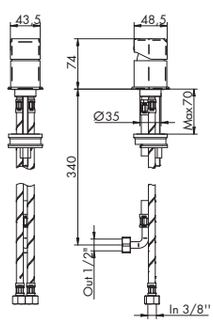

MISCELATORE REMOTO
REMOTE MIXER

> **cartuccia tradizionale**
> flessibili di alimentazione
> senza scarico

SCARICO LAVABO *BASIN VASTE* **0136/U** p. 880

SIFONE *SIPHON* **0133/L** p. 879

CROMATO		ALTRE FINITURE		
01-5805/R/A	€	XX-5805/R/A	€	x M*

CARTUCCIA *CARTRIDGE* **025002**

5805/R/AL

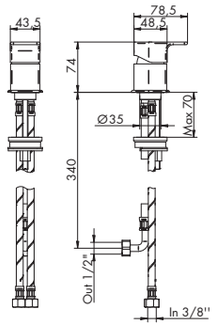

MISCELATORE REMOTO
REMOTE MIXER

> **cartuccia tradizionale**
> flessibili di alimentazione
> senza scarico

SCARICO LAVABO *BASIN VASTE* — **0136/U** p. 880

SIFONE *SIPHON* — **0133/L** p. 879

CROMATO		
01-5805/R/AL	€	

ALTRE FINITURE		
XX-5805/R/AL	€	x M*

CARTUCCIA *CARTRIDGE*
025002

5805/R/B/E + 104033

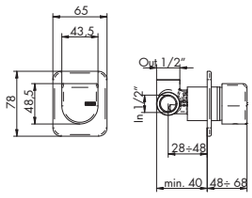

MISCELATORE INCASSO REMOTO
BUILT-IN REMOTE MIXER

> **cartuccia tradizionale**
> ingressi da 1/2"
> uscita superiore
> senza scarico
> utilizzabile anche come incasso doccia

SCARICO LAVABO *BASIN VASTE* — **0136/U** p. 880

SIFONE *SIPHON* — **0133/L** p. 879

PARTI ESTERNE - CROMATO		
01-5805/R/B/E	€	

PARTE INCASSO		
01-104033 info pag. 27	€	
PREZZO TOTALE	€	

PARTI ESTERNE - ALTRE FINITURE		
XX-5805/R/B/E	€	x M*

PER INSTALLAZIONI SU PARETI IN CARTONGESSO VERIFICARE LE DIMENSIONI DEL PANNELLO E ORDINARE LA NECESSARIA PROLUNGA
FOR INSTALLATIONS ON DRYWALL, CHECK THE DIMENSIONS OF THE PANEL AND ORDER THE NECESSARY EXTENSION

CARTUCCIA *CARTRIDGE*
025002

5805/R/BL/E + 104033 | JQ

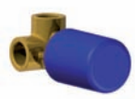

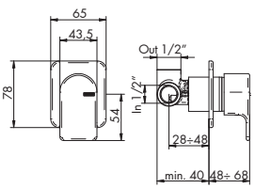

MISCELATORE INCASSO REMOTO
BUILT-IN REMOTE MIXER

> **cartuccia tradizionale**
> ingressi da 1/2"
> uscita superiore
> senza scarico
> utilizzabile anche come incasso doccia

SCARICO LAVABO *BASIN VASTE* — **0136/U** p. 880

SIFONE *SIPHON* — **0133/L** p. 879

PARTI ESTERNE - CROMATO		
01-5805/R/BL/E	€	

PARTE INCASSO		
01-104033 info pag. 27	€	
PREZZO TOTALE	€	

PARTI ESTERNE - ALTRE FINITURE		
XX-5805/R/BL/E	€	x M*

PER INSTALLAZIONI SU PARETI IN CARTONGESSO VERIFICARE LE DIMENSIONI DEL PANNELLO E ORDINARE LA NECESSARIA PROLUNGA
FOR INSTALLATIONS ON DRYWALL, CHECK THE DIMENSIONS OF THE PANEL AND ORDER THE NECESSARY EXTENSION

CARTUCCIA *CARTRIDGE*
025002

104009 | 104010 | 104011

KIT PROLUNGA MIX INCASSO
BUILT-IN MIXER EXTENSION KIT

> lunghezza 2 cm, 3 cm, 4 cm
> kit fondello prolunga cartuccia miscelatore + bicchiere esterno sostitutivo in finitura
> per art. 5805/R/B/E, 5805/R/BL/E, 5805/3/A/E, 5805/3/AL/E

CROMATO			
01-104009	2 cm	€	
01-104010	3 cm	€	
01-104011	4 cm	€	

ALTRE FINITURE			
XX-104009	2 cm	€	x M*
XX-104010	3 cm	€	x M*
XX-104011	4 cm	€	x M*

*** MOLTIPLICATORE RICAMBI**
**** MULTIPLIER "RICAMBI"***

FOR THE PRICES OF THE INDICATED SPARE PARTS CODE look at the page 397

XX = FINISHING CODE REQUIRED: to identify the correct code look at the page 376
M* = MULTIPLIER: to calculate the price of the other finishes, look at the table on page 376

584009

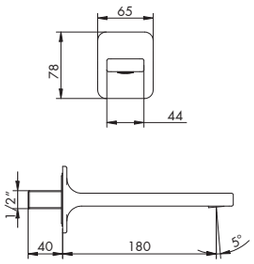

BOCCA LAVABO DA PARETE
WALL BASIN SPOUT

> interasse bocca 180
> attacco da 1/2"

SCARICO BIDET *BIDET VASTE* — **0136/U** p. 880

SIFONE *SIPHON* — **0133/L** p. 879

CROMATO		ALTRE FINITURE		
01-584009	€	XX-584009	€	x M*

*** MOLTIPLICATORE RICAMBI**
**** MULTIPLIER "RICAMBI"***

AERATORE C/CHIAVE *AERATOR W/KEY* — **725007**

5807/S - 5807/SR

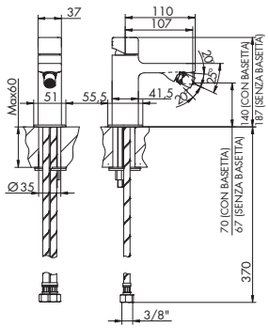

MISCELATORE BIDET MONOFORO
BIDET MIXER

> **cartuccia tradizionale**
> interasse bocca 107
> aeratore snodato
> flessibili di alimentazione
> senza scarico

per art. 5807/SR:
+ sistema a risparmio energetico, info pag. 375
+ limitatore di portata 5l/min 3bar

SCARICO BIDET *BIDET VASTE* — **0136/U** p. 880

SIFONE *SIPHON* — **011/B** p. 887

CROMATO		ALTRE FINITURE		
01-5807/S	€	XX-5807/S	€	x M*
01-5807/SR	€	XX-5807/SR	€	x M*

SNODINO AERATORE *JOINT WITH AERATOR* ECO — **785005** 01- cromato / XX- finitura

SNODINO AERATORE *JOINT WITH AERATOR* — **445017** 01- cromato / XX- finitura

CARTUCCIA *CARTRIDGE* — **735005**

5807/SL - 5807/SRL

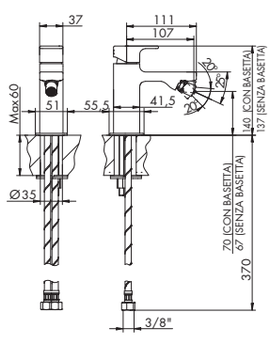

MISCELATORE BIDET MONOFORO
BIDET MIXER

> **cartuccia tradizionale**
> interasse bocca 107
> aeratore snodato
> flessibili di alimentazione
> senza scarico

per art. 5807/SRL:
+ sistema a risparmio energetico, info pag. 375
+ limitatore di portata 5l/min 3bar

SCARICO BIDET *BIDET VASTE* — **0136/U** p. 880

SIFONE *SIPHON* — **011/B** p. 887

CROMATO		ALTRE FINITURE		
01-5807/SL	€	XX-5807/SL	€	x M*
01-5807/SRL	€	XX-5807/SRL	€	x M*

SNODINO AERATORE *JOINT WITH AERATOR* ECO — **785005** 01- cromato / XX- finitura

SNODINO AERATORE *JOINT WITH AERATOR* — **445017** 01- cromato / XX- finitura

CARTUCCIA *CARTRIDGE* — **735005**

5821/E + 104018

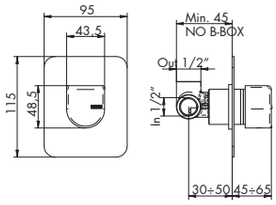

INCASSO UNIVERSALE CON B-BOX

MISCELATORE INCASSO
BUILT-IN MIXER

> **cartuccia tradizionale**
> ingressi da 1/2"
> uscita superiore
> incasso con B-BOX

PILETTA DOCCIA *SHOWER WASTE* — **8816/E + 775025** p. 888

PARTI ESTERNE - CROMATO		PARTI ESTERNE - ALTRE FINITURE		
01-5821/E	€	XX-5821/E	€	x M*

PARTE INCASSO		
01-104018	info pag. 32	€
PREZZO TOTALE		€

PER INSTALLAZIONI SU PARETI IN CARTONGESSO VERIFICARE LE DIMENSIONI DEL PANNELLO E ORDINARE LA NECESSARIA PROLUNGA
FOR INSTALLATIONS ON DRYWALL, CHECK THE DIMENSIONS OF THE PANEL AND ORDER THE NECESSARY EXTENSION

CARTUCCIA *CARTRIDGE* — **025002**

5821/L/E + 104018

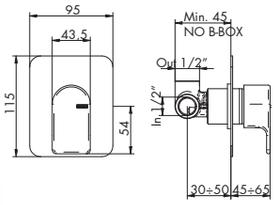

INCASSO UNIVERSALE CON B-BOX

MISCELATORE INCASSO
BUILT-IN MIXER

> **cartuccia tradizionale**
> ingressi da 1/2"
> uscita superiore
> incasso con B-BOX

PILETTA DOCCIA *SHOWER WASTE*
8816/E + 775025
p. 888

PARTI ESTERNE - CROMATO		
01-5821/L/E		€
PARTE INCASSO		
01-104018	info pag. 32	€
PREZZO TOTALE		€

PARTI ESTERNE - ALTRE FINITURE		
XX-5821/L/E	€	x M*

PER INSTALLAZIONI SU PARETI IN CARTONGESSO VERIFICARE LE DIMENSIONI DEL PANNELLO E ORDINARE LA NECESSARIA PROLUNGA
FOR INSTALLATIONS ON DRYWALL, CHECK THE DIMENSIONS OF THE PANEL AND ORDER THE NECESSARY EXTENSION

CARTUCCIA *CARTRIDGE*
025002

104009 | 104010 | 104011

KIT PROLUNGA MIX INCASSO
BUILT-IN MIXER EXTENSION KIT

> lunghezza 2 cm, 3 cm, 4 cm
> kit fondello prolunga cartuccia miscelatore + bicchiere esterno sostitutivo in finitura
> per art.: 5821/E, 5821/L/E

CROMATO			ALTRE FINITURE			
01-104009	2 cm	€	XX-104009	2 cm	€	x M*
01-104010	3 cm	€	XX-104010	3 cm	€	x M*
01-104011	4 cm	€	XX-104011	4 cm	€	x M*

*** MOLTIPLICATORE RICAMBI**
**** MULTIPLIER "RICAMBI"***

5800/E + 104002

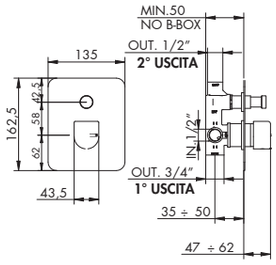

INCASSO UNIVERSALE CON B-BOX

MISCELATORE INCASSO C/DEVIATORE AUTOMATICO 2 USCITE
BUILT-IN MIXER WITH AUTOMATIC DIVERTER 2 OUT

> **cartuccia tradizionale**
> deviatore a pressione 2 uscite c/ritorno automatico e blocco meccanico basse pressioni
> attacchi da 1/2"
> uscita principale inferiore da 3/4"
> incasso con B-BOX

PILETTA DOCCIA *SHOWER WASTE*
8816/E + 775025
p. 888

PARTI ESTERNE - CROMATO	
01-5800/E	
PARTE INCASSO	
01-104002	info pag. 33
PREZZO TOTALE	

PARTI ESTERNE - ALTRE FINITURE	
XX-5800/E	x M*

PER INSTALLAZIONI SU PARETI IN CARTONGESSO VERIFICARE LE DIMENSIONI DEL PANNELLO E ORDINARE LA NECESSARIA PROLUNGA
FOR INSTALLATIONS ON DRYWALL, CHECK THE DIMENSIONS OF THE PANEL AND ORDER THE NECESSARY EXTENSION

DEVIATORE *DIVERTER*
105029

CARTUCCIA *CARTRIDGE*
025002

5800/L/E + 104002

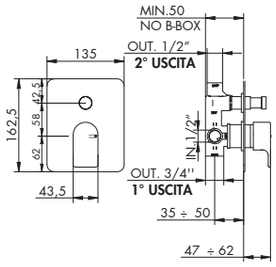

INCASSO UNIVERSALE CON B-BOX

MISCELATORE INCASSO C/DEVIATORE AUTOMATICO 2 USCITE
BUILT-IN MIXER WITH AUTOMATIC DIVERTER 2 OUT

> **cartuccia tradizionale**
> deviatore a pressione 2 uscite c/ritorno automatico e blocco meccanico basse pressioni
> attacchi da 1/2"
> uscita principale inferiore da 3/4"
> incasso con B-BOX

PILETTA DOCCIA *SHOWER WASTE*
8816/E + 775025
p. 888

PARTI ESTERNE - CROMATO		
01-5800/L/E		€
PARTE INCASSO		
01-104002	info pag. 33	€
PREZZO TOTALE		€

PARTI ESTERNE - ALTRE FINITURE		
XX-5800/L/E	€	x M*

PER INSTALLAZIONI SU PARETI IN CARTONGESSO VERIFICARE LE DIMENSIONI DEL PANNELLO E ORDINARE LA NECESSARIA PROLUNGA
FOR INSTALLATIONS ON DRYWALL, CHECK THE DIMENSIONS OF THE PANEL AND ORDER THE NECESSARY EXTENSION

DEVIATORE *DIVERTER*
105029

CARTUCCIA *CARTRIDGE*
025002

FOR THE PRICES OF THE INDICATED SPARE PARTS CODE look at the page 397

XX = FINISHING CODE REQUIRED: to identify the correct code look at the page 376
M* = MULTIPLIER: to calculate the price of the other finishes, look at the table on page 376

5800/1/P/E + 724027

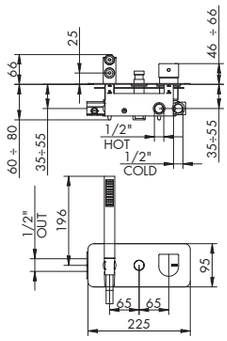

INCASSO UNIVERSALE

MISCELATORE INCASSO C/DEVIATORE AUTOMATICO E DOCCETTA
BUILT-IN MIXER WITH AUTOMATIC DIVERTER AND HAND SHOWER

> **cartuccia tradizionale**
> deviatore a pressione 2 uscite c/ritorno automatico e blocco meccanico basse pressioni
> attacchi da 1/2″ > flessibile PVC 150 cm
> uscita principale fianco sinistro
> doccetta monogetto cilindrica in ABS c/anticalcare, per finiture diverse da cromo doccetta in metallo

PILETTA DOCCIA *SHOWER WASTE*
8816/E + 775025
p. 888

PARTI ESTERNE - CROMATO		
01-5800/1/P/E		€
PARTE INCASSO		
01-724027	info pag. 35	€
PREZZO TOTALE		€

PARTI ESTERNE - ALTRE FINITURE		
XX-5800/1/P/E	€	x M*

PER INSTALLAZIONI SU PARETI IN CARTONGESSO VERIFICARE LE DIMENSIONI DEL PANNELLO E ORDINARE LA NECESSARIA PROLUNGA
FOR INSTALLATIONS ON DRYWALL, CHECK THE DIMENSIONS OF THE PANEL AND ORDER THE NECESSARY EXTENSION

DEVIATORE *DIVERTER* 724030

CARTUCCIA *CARTRIDGE* 025002

5800/1/PL/E + 724027

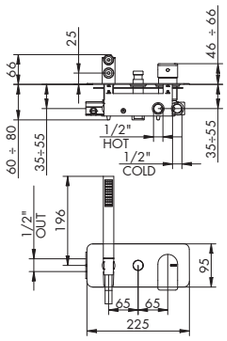

INCASSO UNIVERSALE

MISCELATORE INCASSO C/DEVIATORE AUTOMATICO E DOCCETTA
BUILT-IN MIXER WITH AUTOMATIC DIVERTER AND HAND SHOWER

> **cartuccia tradizionale**
> deviatore a pressione 2 uscite c/ritorno automatico e blocco meccanico basse pressioni
> attacchi da 1/2″ > flessibile PVC 150 cm
> uscita principale fianco sinistro
> doccetta monogetto cilindrica in ABS c/anticalcare, per finiture diverse da cromo doccetta in metallo

PILETTA DOCCIA *SHOWER WASTE*
8816/E + 775025
p. 888

PARTI ESTERNE - CROMATO		
01-5800/1/PL/E		€
PARTE INCASSO		
01-724027	info pag. 35	€
PREZZO TOTALE		€

PARTI ESTERNE - ALTRE FINITURE		
XX-5800/1/PL/E	€	x M*

PER INSTALLAZIONI SU PARETI IN CARTONGESSO VERIFICARE LE DIMENSIONI DEL PANNELLO E ORDINARE LA NECESSARIA PROLUNGA
FOR INSTALLATIONS ON DRYWALL, CHECK THE DIMENSIONS OF THE PANEL AND ORDER THE NECESSARY EXTENSION

DEVIATORE *DIVERTER* 724030

CARTUCCIA *CARTRIDGE* 025002

104006 | 104007 | 104008

KIT PROLUNGA MIX INCASSO CON DEVIAZIONE
BUILT-IN MIXER EXTENSION KIT WITH DIVERTER

> lunghezza 2 cm, 3 cm, 4 cm
> kit fondello prolunga cartuccia miscelatore e albero deviatore
+ bicchieri esterni sostitutivi in finitura
> per art.: 5800/E, 5800/L/E, 5800/1/P/E, 5800/1/PL/E

CROMATO		
01-104006	2 cm	€
01-104007	3 cm	€
01-104008	4 cm	€

ALTRE FINITURE			
XX-104006	2 cm	€	x M*
XX-104007	3 cm	€	x M*
XX-104008	4 cm	€	x M*

*** MOLTIPLICATORE RICAMBI**
**** MULTIPLIER "RICAMBI"***

1200/2/58/E + 124034

NEW

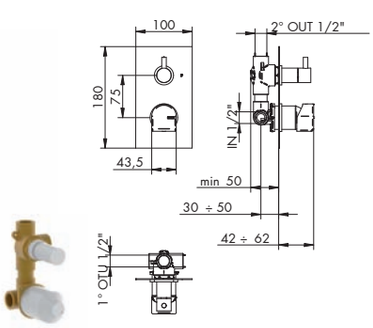

NON COMPATIBILE CON INCASSO UNIVERSALE

MISCELATORE INCASSO C/DEVIATORE MECCANICO 2 USCITE
BUILT-IN MIXER WITH MECHANICAL DIVERTER 2 OUT

> **cartuccia tradizionale**
> **non compatibile con incasso universale 104002**
> **incasso senza B-BOX**
> deviatore a dischi ceramici 2 uscite senza chiusura
> ingressi laterali da 1/2″ > interasse 75 mm
> uscite laterale e superiore da 1/2″ > incasso regolabile min 45

PILETTA DOCCIA *SHOWER WASTE*
8816/E + 775025
p. 888

PARTI ESTERNE - CROMATO		
01-1200/2/58/E		€
PARTE INCASSO		
01-124034	info pag. 34	€
PREZZO TOTALE		€

PARTI ESTERNE - ALTRE FINITURE		
XX-1200/2/58/E	€	x M*

PER INSTALLAZIONI SU PARETI IN CARTONGESSO VERIFICARE LE DIMENSIONI DEL PANNELLO E ORDINARE LA NECESSARIA PROLUNGA
FOR INSTALLATIONS ON DRYWALL, CHECK THE DIMENSIONS OF THE PANEL AND ORDER THE NECESSARY EXTENSION

CARTUCCIA DEVIATRICE *DIVERTER CARTRIDGE* 635010

CARTUCCIA *CARTRIDGE* 025002

1200/2/58L/E + 124034

NEW

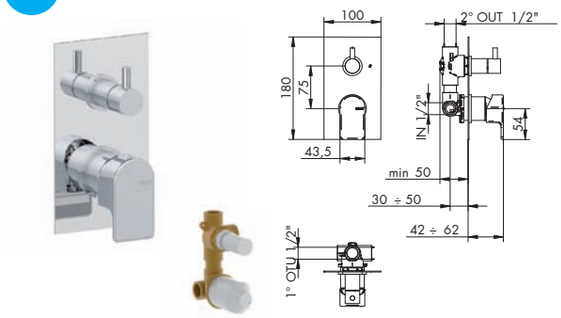

NON COMPATIBILE
CON INCASSO
UNIVERSALE

MISCELATORE INCASSO C/DEVIATORE MECCANICO 2 USCITE

BUILT-IN MIXER WITH MECHANICAL DIVERTER 2 OUT

> **cartuccia tradizionale**
> **non compatibile con incasso universale 104002**
> **incasso senza B-BOX**
> deviatore a dischi ceramici 2 uscite senza chiusura
> ingressi laterali da 1/2" > interasse 75 mm
> uscite laterale e superiore da 1/2" > incasso regolabile min 45

PILETTA DOCCIA *SHOWER WASTE*
8816/E + 775025
p. 888

PARTI ESTERNE - CROMATO		
01-1200/2/58L/E		€
PARTE INCASSO		
01-124034	info pag. 34	€
PREZZO TOTALE		€

PARTI ESTERNE - ALTRE FINITURE		
XX-1200/2/58L/E	€	x M*

PER INSTALLAZIONI SU PARETI IN CARTONGESSO VERIFICARE LE DIMENSIONI DEL PANNELLO E ORDINARE LA NECESSARIA PROLUNGA
FOR INSTALLATIONS ON DRYWALL, CHECK THE DIMENSIONS OF THE PANEL AND ORDER THE NECESSARY EXTENSION

CARTUCCIA DEVIATRICE *DIVERTER CARTRIDGE* 635010

CARTUCCIA *CARTRIDGE* 025002

1200/3/58/E + 124035

NEW

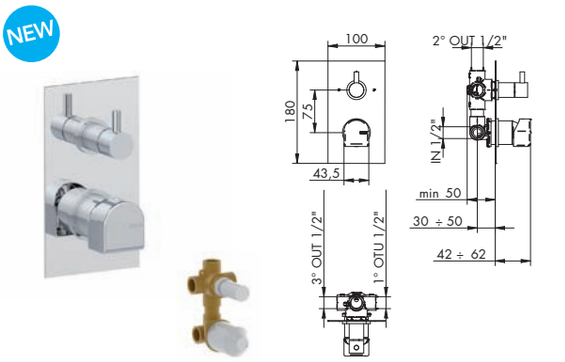

NON COMPATIBILE
CON INCASSO
UNIVERSALE

MISCELATORE INCASSO C/DEVIATORE MECCANICO 3 USCITE

BUILT-IN MIXER WITH MECHANICAL DIVERTER 3 OUT

> **cartuccia tradizionale**
> **non compatibile con incasso universale 104002**
> **incasso senza B-BOX**
> deviatore a dischi ceramici 3 uscite senza chiusura
> ingressi laterali da 1/2" > interasse 75 mm
> uscite laterale e superiore da 1/2" > incasso regolabile min 45

PILETTA DOCCIA *SHOWER WASTE*
8816/E + 775025
p. 888

PARTI ESTERNE - CROMATO		
01-1200/3/58/E		€
PARTE INCASSO		
01-124035	info pag. 34	€
PREZZO TOTALE		€

PARTI ESTERNE - ALTRE FINITURE		
XX-1200/3/58/E	€	x M*

PER INSTALLAZIONI SU PARETI IN CARTONGESSO VERIFICARE LE DIMENSIONI DEL PANNELLO E ORDINARE LA NECESSARIA PROLUNGA
FOR INSTALLATIONS ON DRYWALL, CHECK THE DIMENSIONS OF THE PANEL AND ORDER THE NECESSARY EXTENSION

CARTUCCIA DEVIATRICE *DIVERTER CARTRIDGE* 635011

CARTUCCIA *CARTRIDGE* 025002

1200/3/58L/E + 124035

NEW

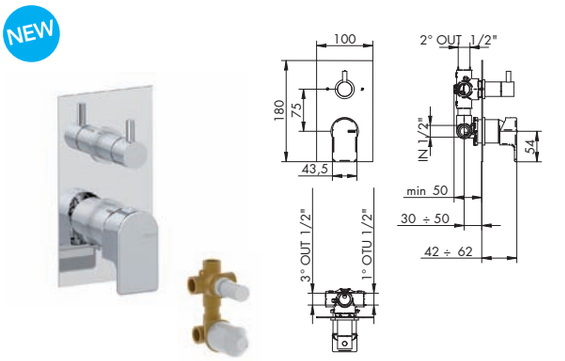

NON COMPATIBILE
CON INCASSO
UNIVERSALE

MISCELATORE INCASSO C/DEVIATORE MECCANICO 3 USCITE

BUILT-IN MIXER WITH MECHANICAL DIVERTER 3 OUT

> **cartuccia tradizionale**
> **non compatibile con incasso universale 104002**
> **incasso senza B-BOX**
> deviatore a dischi ceramici 3 uscite senza chiusura
> ingressi laterali da 1/2" > interasse 75 mm
> uscite laterale e superiore da 1/2" > incasso regolabile min 45

PILETTA DOCCIA *SHOWER WASTE*
8816/E + 775025
p. 888

PARTI ESTERNE - CROMATO		
01-1200/3/58L/E		€
PARTE INCASSO		
01-124035	info pag. 34	€
PREZZO TOTALE		€

PARTI ESTERNE - ALTRE FINITURE		
XX-1200/3/58L/E	€	x M*

PER INSTALLAZIONI SU PARETI IN CARTONGESSO VERIFICARE LE DIMENSIONI DEL PANNELLO E ORDINARE LA NECESSARIA PROLUNGA
FOR INSTALLATIONS ON DRYWALL, CHECK THE DIMENSIONS OF THE PANEL AND ORDER THE NECESSARY EXTENSION

CARTUCCIA DEVIATRICE *DIVERTER CARTRIDGE* 635011

CARTUCCIA *CARTRIDGE* 025002

125098 | 125104

KIT PROLUNGA

EXTENSION KIT

> lunghezza 3 cm
> art. 125098: kit fondello prolunga cartuccia miscelatore + prolunga bicchiere esterno in finitura
> art. 125104: kit prolunga deviatore meccanico
> per art.: 1200/2/58/E, 1200/3/58/E, 1200/2/58L/E, 1200/3/58L/E

CROMATO		
01-125098		€
01-125104		€

ALTRE FINITURE		
XX-125098	€	x M*
XX-125104	€	x M*

*** MOLTIPLICATORE RICAMBI**
**** MULTIPLIER "RICAMBI"***

FOR THE PRICES OF THE INDICATED SPARE PARTS CODE look at the page 397

XX = FINISHING CODE REQUIRED: to identify the correct code look at the page 376
M* = MULTIPLIER: to calculate the price of the other finishes, look at the table on page 376

5803/2/1/E + 914016

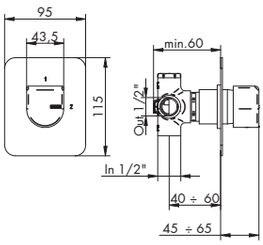

DEVIATORE INCASSO 2 USCITE
BUILT-IN DIVERTER 2 OUT

> deviatore a dischi ceramici 2 uscite senza chiusura
> attacchi da 1/2"
> abbinare a miscelatore o rubinetti d'arresto

PARTI ESTERNE - CROMATO		
01-5803/2/1/E		€
PARTE INCASSO		
914016	info pag. 36	€
PREZZO TOTALE		€

PARTI ESTERNE - ALTRE FINITURE		
XX-5803/2/1/E	€	x M*

CARTUCCIA DEVIATRICE *DIVERTER CARTRIDGE*
635010

5803/2/1L/E + 914016

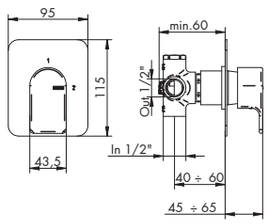

DEVIATORE INCASSO 2 USCITE
BUILT-IN DIVERTER 2 OUT

> deviatore a dischi ceramici 2 uscite senza chiusura
> attacchi da 1/2"
> abbinare a miscelatore o rubinetti d'arresto

PARTI ESTERNE - CROMATO		
01-5803/2/1L/E		€
PARTE INCASSO		
914016	info pag. 36	€
PREZZO TOTALE		€

PARTI ESTERNE - ALTRE FINITURE		
XX-5803/2/1L/E	€	x M*

CARTUCCIA DEVIATRICE *DIVERTER CARTRIDGE*
635010

5803/3/1/E + 034127

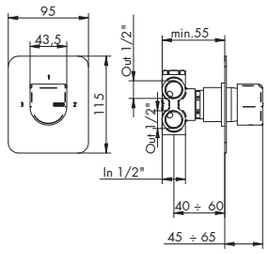

DEVIATORE INCASSO 3 USCITE
BUILT-IN DIVERTER 3 OUT

> deviatore a dischi ceramici 3 uscite senza chiusura
> attacchi da 1/2"
> abbinare a miscelatore o rubinetti d'arresto

PARTI ESTERNE - CROMATO		
01-5803/3/1/E		€
PARTE INCASSO		
034127	info pag. 36	€
PREZZO TOTALE		€

PARTI ESTERNE - ALTRE FINITURE		
XX-5803/3/1/E	€	x M*

CARTUCCIA DEVIATRICE *DIVERTER CARTRIDGE*
635011

5803/3/1L/E + 034127

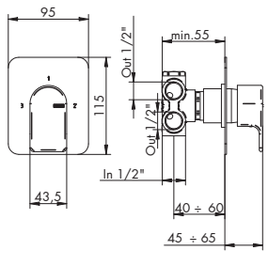

DEVIATORE INCASSO 3 USCITE
BUILT-IN DIVERTER 3 OUT

> deviatore a dischi ceramici 3 uscite senza chiusura
> attacchi da 1/2"
> abbinare a miscelatore o rubinetti d'arresto

PARTI ESTERNE - CROMATO		
01-5803/3/1L/E		€
PARTE INCASSO		
034127	info pag. 36	€
PREZZO TOTALE		€

PARTI ESTERNE - ALTRE FINITURE		
XX-5803/3/1L/E	€	x M*

CARTUCCIA DEVIATRICE *DIVERTER CARTRIDGE*
635011

5803/4/1/E + 034128

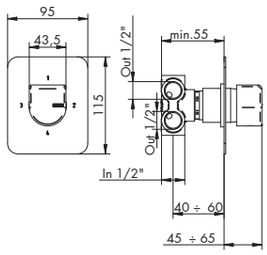

DEVIATORE INCASSO 4 USCITE
BUILT-IN DIVERTER 4 OUT

> deviatore a dischi ceramici 4 uscite senza chiusura
> attacchi da 1/2"
> abbinare a miscelatore o rubinetti d'arresto

PARTI ESTERNE - CROMATO		
01-5803/4/1/E		€
PARTE INCASSO		
034128	info pag. 36	€
PREZZO TOTALE		€

PARTI ESTERNE - ALTRE FINITURE		
XX-5803/4/1/E	€	x M*

CARTUCCIA DEVIATRICE
DIVERTER CARTRIDGE
635012

5803/4/1L/E + 034128

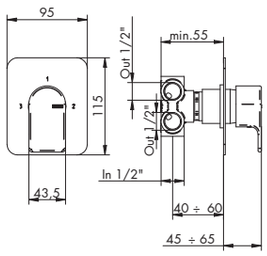

DEVIATORE INCASSO 4 USCITE
BUILT-IN DIVERTER 4 OUT

> deviatore a dischi ceramici 4 uscite senza chiusura
> attacchi da 1/2"
> abbinare a miscelatore o rubinetti d'arresto

PARTI ESTERNE - CROMATO		
01-5803/4/1L/E		€
PARTE INCASSO		
034128	info pag. 36	€
PREZZO TOTALE		€

PARTI ESTERNE - ALTRE FINITURE		
XX-5803/4/1L/E	€	x M*

CARTUCCIA DEVIATRICE
DIVERTER CARTRIDGE
635012

MICHELI

5812/P/E + 484020

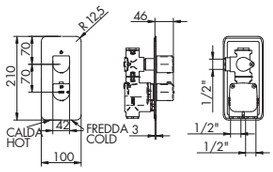

INCASSO UNIVERSALE CON B-BOX

MISCELATORE TERMOSTATICO INCASSO 1 USCITA
BUILT-IN THERMOSTATIC MIXER 1 OUT

> **cartuccia termostatica**
> **vitone ceramico 90°**
> apertura con rotazione antioraria
> ingressi inferiori da 1/2"
> incasso con B-BOX
> posizionabile orizzontalmente
> interasse 70 mm
> uscita laterale destra da 1/2"
> incasso regolabile min 76

PILETTA DOCCIA
SHOWER WASTE
8816/E + 775025
p. 888

PARTI ESTERNE - CROMATO		
01-5812/P/E		€
PARTE INCASSO		
484020	info pag. 37	€
PREZZO TOTALE		€

PARTI ESTERNE - ALTRE FINITURE		
XX-5812/P/E	€	x M*

PER INSTALLAZIONI SU PARETI IN CARTONGESSO VERIFICARE LE DIMENSIONI DEL PANNELLO E ORDINARE LA NECESSARIA PROLUNGA
FOR INSTALLATIONS ON DRYWALL, CHECK THE DIMENSIONS OF THE PANEL AND ORDER THE NECESSARY EXTENSION

VITONE CERAMICO
CERAMIC VALVE
055134

CART. TERMOSTATICA
THERMOSTATIC CARTRIDGE
775007

5812/PL/E + 484020

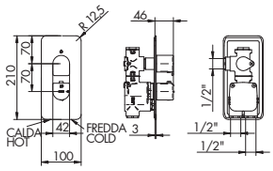

INCASSO UNIVERSALE CON B-BOX

MISCELATORE TERMOSTATICO INCASSO 1 USCITA
BUILT-IN THERMOSTATIC MIXER 1 OUT

> **cartuccia termostatica**
> **vitone ceramico 90°**
> apertura con rotazione antioraria
> ingressi inferiori da 1/2"
> incasso con B-BOX
> posizionabile orizzontalmente
> interasse 70 mm
> uscita laterale destra da 1/2"
> incasso regolabile min 76

PILETTA DOCCIA
SHOWER WASTE
8816/E + 775025
p. 888

PARTI ESTERNE - CROMATO		
01-5812/PL/E		€
PARTE INCASSO		
484020	info pag. 37	€
PREZZO TOTALE		€

PARTI ESTERNE - ALTRE FINITURE		
XX-5812/PL/E	€	x M*

PER INSTALLAZIONI SU PARETI IN CARTONGESSO VERIFICARE LE DIMENSIONI DEL PANNELLO E ORDINARE LA NECESSARIA PROLUNGA
FOR INSTALLATIONS ON DRYWALL, CHECK THE DIMENSIONS OF THE PANEL AND ORDER THE NECESSARY EXTENSION

VITONE CERAMICO
CERAMIC VALVE
055134

CART. TERMOSTATICA
THERMOSTATIC CARTRIDGE
775007

FOR THE PRICES OF THE INDICATED SPARE PARTS CODE look at the page 397

XX = FINISHING CODE REQUIRED: to identify the correct code look at the page 376
M* = MULTIPLIER: to calculate the price of the other finishes, look at the table on page 376

5812/2/P/E + 484021

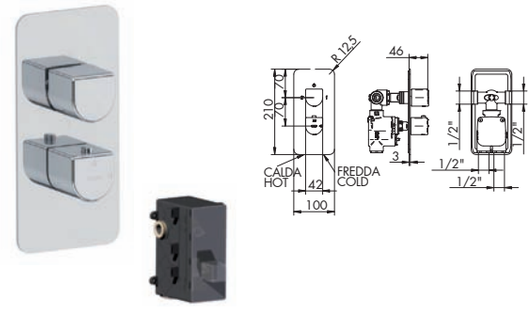

INCASSO UNIVERSALE CON B-BOX

MISCELATORE TERMOSTATICO INCASSO C/DEVIATORE 2 USCITE

BUILT-IN THERMOSTATIC MIXER WITH DIVERTER 2 OUT

> **cartuccia termostatica**
> deviatore a dischi ceramici 2 uscite c/chiusura
> interasse 70 mm
> uscite laterali da 1/2"
> incasso regolabile min 76
> ingressi inferiori da 1/2"
> incasso con B-BOX

PILETTA DOCCIA *SHOWER WASTE*
8816/E + 775025
p. 888

PARTI ESTERNE - CROMATO			PARTI ESTERNE - ALTRE FINITURE		
01-5812/2/P/E		€	XX-5812/2/P/E	€	x M*
PARTE INCASSO					
484021	info pag. 37	€			
PREZZO TOTALE		€			

PER INSTALLAZIONI SU PARETI IN CARTONGESSO VERIFICARE LE DIMENSIONI DEL PANNELLO E ORDINARE LA NECESSARIA PROLUNGA
FOR INSTALLATIONS ON DRYWALL, CHECK THE DIMENSIONS OF THE PANEL AND ORDER THE NECESSARY EXTENSION

CARTUCCIA DEVIATRICE *DIVERTER CARTRIDGE* 035346
CART. TERMOSTATICA *THERMOSTATIC CARTRIDGE* 775007

5812/2/PL/E + 484021

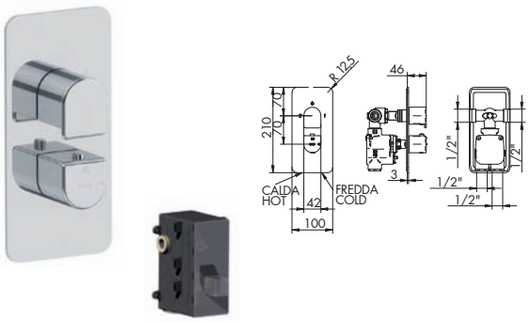

INCASSO UNIVERSALE CON B-BOX

MISCELATORE TERMOSTATICO INCASSO C/DEVIATORE 2 USCITE

BUILT-IN THERMOSTATIC MIXER WITH DIVERTER 2 OUT

> **cartuccia termostatica**
> deviatore a dischi ceramici 2 uscite c/chiusura
> interasse 70 mm
> uscite laterali da 1/2"
> incasso regolabile min 76
> ingressi inferiori da 1/2"
> incasso con B-BOX

PILETTA DOCCIA *SHOWER WASTE*
8816/E + 775025
p. 888

PARTI ESTERNE - CROMATO			PARTI ESTERNE - ALTRE FINITURE		
01-5812/2/PL/E		€	XX-5812/2/PL/E	€	x M*
PARTE INCASSO					
484021	info pag. 37	€			
PREZZO TOTALE		€			

PER INSTALLAZIONI SU PARETI IN CARTONGESSO VERIFICARE LE DIMENSIONI DEL PANNELLO E ORDINARE LA NECESSARIA PROLUNGA
FOR INSTALLATIONS ON DRYWALL, CHECK THE DIMENSIONS OF THE PANEL AND ORDER THE NECESSARY EXTENSION

CARTUCCIA DEVIATRICE *DIVERTER CARTRIDGE* 035346
CART. TERMOSTATICA *THERMOSTATIC CARTRIDGE* 775007

5812/3/P/E + 484022

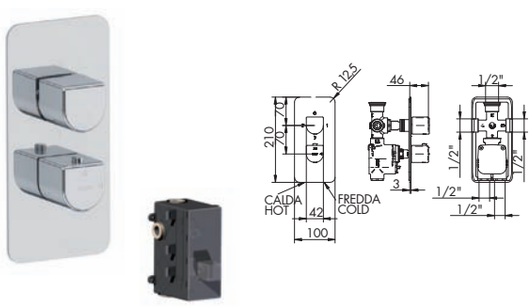

INCASSO UNIVERSALE CON B-BOX

MISCELATORE TERMOSTATICO INCASSO C/DEVIATORE 3 USCITE

BUILT-IN THERMOSTATIC MIXER WITH DIVERTER 3 OUT

> **cartuccia termostatica**
> deviatore a dischi ceramici 3 uscite c/chiusura
> interasse 70 mm
> uscite laterali da 1/2"
> incasso regolabile min 76
> ingressi inferiori da 1/2"
> incasso con B-BOX

PILETTA DOCCIA *SHOWER WASTE*
8816/E + 775025
p. 888

PARTI ESTERNE - CROMATO			PARTI ESTERNE - ALTRE FINITURE		
01-5812/3/P/E		€	XX-5812/3/P/E	€	x M*
PARTE INCASSO					
484022	info pag. 37	€			
PREZZO TOTALE		€			

PER INSTALLAZIONI SU PARETI IN CARTONGESSO VERIFICARE LE DIMENSIONI DEL PANNELLO E ORDINARE LA NECESSARIA PROLUNGA
FOR INSTALLATIONS ON DRYWALL, CHECK THE DIMENSIONS OF THE PANEL AND ORDER THE NECESSARY EXTENSION

CARTUCCIA DEVIATRICE *DIVERTER CARTRIDGE* 035345
CART. TERMOSTATICA *THERMOSTATIC CARTRIDGE* 775007

5812/3/PL/E + 484022

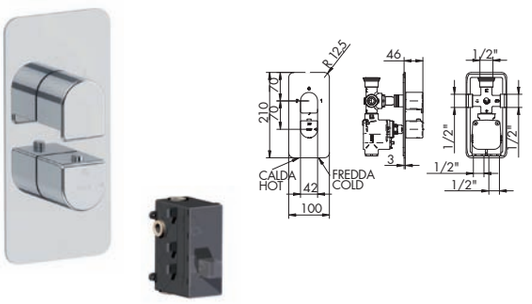

INCASSO UNIVERSALE CON B-BOX

MISCELATORE TERMOSTATICO INCASSO C/DEVIATORE 3 USCITE

BUILT-IN THERMOSTATIC MIXER WITH DIVERTER 3 OUT

> **cartuccia termostatica**
> deviatore a dischi ceramici 3 uscite c/chiusura
> interasse 70 mm
> uscite laterali da 1/2"
> incasso regolabile min 76
> ingressi inferiori da 1/2"
> incasso con B-BOX

PILETTA DOCCIA *SHOWER WASTE*
8816/E + 775025
p. 888

PARTI ESTERNE - CROMATO			PARTI ESTERNE - ALTRE FINITURE		
01-5812/3/PL/E		€	XX-5812/3/PL/E	€	x M*
PARTE INCASSO					
484022	info pag. 37	€			
PREZZO TOTALE		€			

PER INSTALLAZIONI SU PARETI IN CARTONGESSO VERIFICARE LE DIMENSIONI DEL PANNELLO E ORDINARE LA NECESSARIA PROLUNGA
FOR INSTALLATIONS ON DRYWALL, CHECK THE DIMENSIONS OF THE PANEL AND ORDER THE NECESSARY EXTENSION

CARTUCCIA DEVIATRICE *DIVERTER CARTRIDGE* 035345
CART. TERMOSTATICA *THERMOSTATIC CARTRIDGE* 775007

5812/4/P/E + 484023

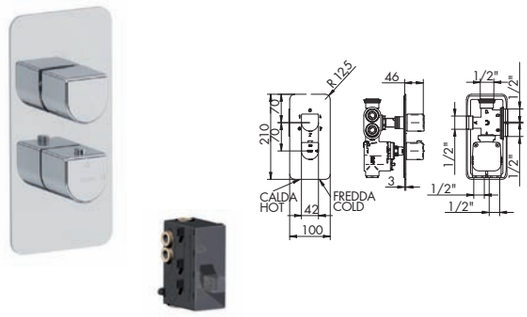

INCASSO UNIVERSALE CON B-BOX

MISCELATORE TERMOSTATICO INCASSO C/DEVIATORE 4 USCITE
BUILT-IN THERMOSTATIC MIXER WITH DIVERTER 4 OUT

> **cartuccia termostatica**
> deviatore a dischi ceramici 4 uscite c/doppia chiusura
> interasse 70 mm
> ingressi inferiori da 1/2"
> uscite laterali da 1/2"
> incasso con B-BOX
> incasso regolabile min 76

PILETTA DOCCIA *SHOWER WASTE*
8816/E + 775025
p. 888

PARTI ESTERNE - CROMATO		
01-5812/4/P/E		€
PARTE INCASSO		
484023	info pag. 38	€
PREZZO TOTALE		€

PARTI ESTERNE - ALTRE FINITURE		
XX-5812/4/P/E	€	x M*

PER INSTALLAZIONI SU PARETI IN CARTONGESSO VERIFICARE LE DIMENSIONI DEL PANNELLO E ORDINARE LA NECESSARIA PROLUNGA
FOR INSTALLATIONS ON DRYWALL, CHECK THE DIMENSIONS OF THE PANEL AND ORDER THE NECESSARY EXTENSION

CARTUCCIA DEVIATRICE *DIVERTER CARTRIDGE* **035344**

CART. TERMOSTATICA *THERMOSTATIC CARTRIDGE* **775007**

5812/4/PL/E + 484023

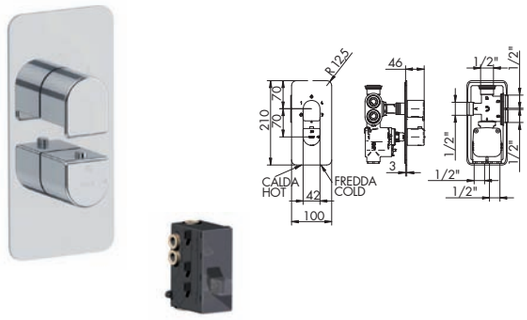

INCASSO UNIVERSALE CON B-BOX

MISCELATORE TERMOSTATICO INCASSO C/DEVIATORE 4 USCITE
BUILT-IN THERMOSTATIC MIXER WITH DIVERTER 4 OUT

> **cartuccia termostatica**
> deviatore a dischi ceramici 4 uscite c/doppia chiusura
> interasse 70 mm
> ingressi inferiori da 1/2"
> uscite laterali da 1/2"
> incasso con B-BOX
> incasso regolabile min 76

PILETTA DOCCIA *SHOWER WASTE*
8816/E + 775025
p. 888

PARTI ESTERNE - CROMATO		
01-5812/4/PL/E		€
PARTE INCASSO		
484023	info pag. 38	€
PREZZO TOTALE		€

PARTI ESTERNE - ALTRE FINITURE		
XX-5812/4/PL/E	€	x M*

PER INSTALLAZIONI SU PARETI IN CARTONGESSO VERIFICARE LE DIMENSIONI DEL PANNELLO E ORDINARE LA NECESSARIA PROLUNGA
FOR INSTALLATIONS ON DRYWALL, CHECK THE DIMENSIONS OF THE PANEL AND ORDER THE NECESSARY EXTENSION

CARTUCCIA DEVIATRICE *DIVERTER CARTRIDGE* **035344**

CART. TERMOSTATICA *THERMOSTATIC CARTRIDGE* **775007**

094021 | 094025

KIT PROLUNGA MIX INCASSO TERMOSTATICO
BUILT-IN THERMOSTATIC MIXER EXTENSION KIT

> lunghezza 3 cm
> 094021 per art. 5812/2/P/E, 5812/3/P/E, 5812/4/P/E, 5812/2/PL/E, 5812/3/PL/E, 5812/4/PL/E
> 094025 per art. 5812/P/E, 5812/PL/E

GREZZO		
094021	2/3/4 out	€
094025	1 out	€

1212/P58/E + 125001

NEW

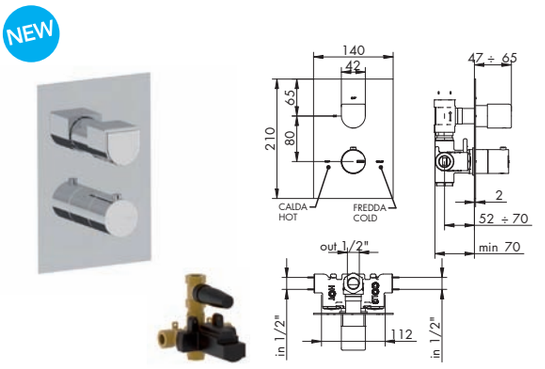

NON COMPATIBILE CON INCASSO UNIVERSALE

MISCELATORE TERMOSTATICO 1 USCITA SENZA B-BOX
BUILT-IN THERMOSTATIC MIXER 1 OUT WITHOUT B-BOX

> **cartuccia termostatica**
> vitone ceramico con rotazione di 90°
> **non compatibile con incasso universale 484020**
> **incasso senza B-BOX**
> apertura con rotazione antioraria
> interasse 80 mm
> ingressi laterali da 1/2"
> uscita superiore da 1/2"
> incasso regolabile min 70

PILETTA DOCCIA *SHOWER WASTE*
8816/E + 775025
p. 888

PARTI ESTERNE - CROMATO		
01-1212/P58/E		€
PARTE INCASSO		
01-125001	info pag. 38	€
PREZZO TOTALE		€

PARTI ESTERNE - ALTRE FINITURE		
XX-1212/P58/E	€	x M*

PER INSTALLAZIONI SU PARETI IN CARTONGESSO VERIFICARE LE DIMENSIONI DEL PANNELLO E ORDINARE LA NECESSARIA PROLUNGA
FOR INSTALLATIONS ON DRYWALL, CHECK THE DIMENSIONS OF THE PANEL AND ORDER THE NECESSARY EXTENSION

VITONE CERAMICO *CERAMIC VALVE* **125078**

CART. TERMOSTATICA *THERMOSTATIC CARTRIDGE* **755041**

FOR THE PRICES OF THE INDICATED SPARE PARTS CODE look at the page 397

XX = FINISHING CODE REQUIRED: to identify the correct code look at the page 376
M* = MULTIPLIER: to calculate the price of the other finishes, look at the table on page 376

1212/P58L/E + 125001

NEW

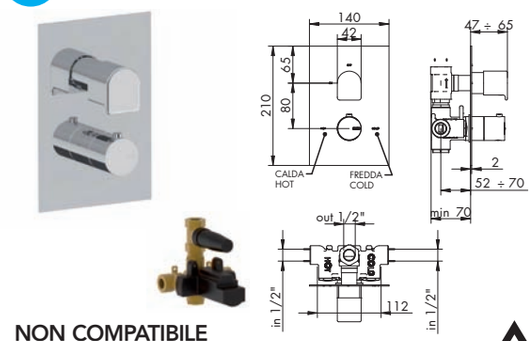

NON COMPATIBILE
CON INCASSO
UNIVERSALE

MISCELATORE TERMOSTATICO 1 USCITA SENZA B-BOX

BUILT-IN THERMOSTATIC MIXER 1 OUT WITHOUT B-BOX

> **cartuccia termostatica**
> vitone ceramico con rotazione di 90°
> **non compatibile con incasso universale 484020**
> **incasso senza B-BOX**
> apertura con rotazione antioraria
> ingressi laterali da 1/2"
> incasso regolabile min 70
> interasse 80 mm
> uscita superiore da 1/2"

PILETTA DOCCIA *SHOWER WASTE*
8816/E + 775025
p. 888

PARTI ESTERNE - CROMATO		
01-1212/P58L/E		€
PARTE INCASSO		
01-125001	info pag. 38	€
PREZZO TOTALE		€

PARTI ESTERNE - ALTRE FINITURE		
XX-1212/P58L/E	€	x M*

PER INSTALLAZIONI SU PARETI IN CARTONGESSO VERIFICARE LE DIMENSIONI DEL PANNELLO E ORDINARE LA NECESSARIA PROLUNGA
FOR INSTALLATIONS ON DRYWALL, CHECK THE DIMENSIONS OF THE PANEL AND ORDER THE NECESSARY EXTENSION

VITONE CERAMICO *CERAMIC VALVE* **125078**

CART. TERMOSTATICA *THERMOSTATIC CARTRIDGE* **755041**

1212/2/P58/E + 125002

NEW

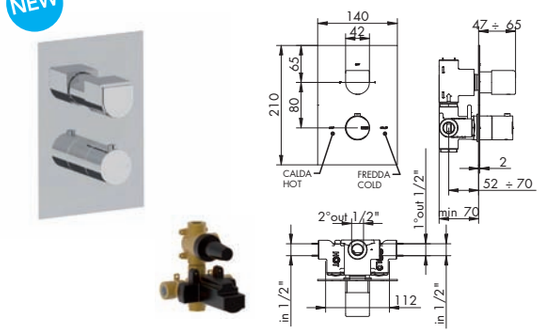

NON COMPATIBILE
CON INCASSO
UNIVERSALE

MISCELATORE TERMOSTATICO 2 USCITE SENZA B-BOX

BUILT-IN THERMOSTATIC MIXER 2 OUT WITHOUT B-BOX

> **cartuccia termostatica**
> **non compatibile con incasso universale 484021**
> **incasso senza B-BOX**
> deviatore meccanico a dischi ceramici x uscite c/chiusura
> ingressi laterali da 1/2"
> uscite superiore e laterale da 1/2"
> incasso regolabile min 70
> interasse 80 mm

PILETTA DOCCIA *SHOWER WASTE*
8816/E + 775025
p. 888

PARTI ESTERNE - CROMATO		
01-1212/2/P58/E		€
PARTE INCASSO		
01-125002	info pag. 38	€
PREZZO TOTALE		€

PARTI ESTERNE - ALTRE FINITURE		
XX-1212/2/P58/E	€	x M*

PER INSTALLAZIONI SU PARETI IN CARTONGESSO VERIFICARE LE DIMENSIONI DEL PANNELLO E ORDINARE LA NECESSARIA PROLUNGA
FOR INSTALLATIONS ON DRYWALL, CHECK THE DIMENSIONS OF THE PANEL AND ORDER THE NECESSARY EXTENSION

CARTUCCIA DEVIATRICE *DIVERTER CARTRIDGE* **125079**

CART. TERMOSTATICA *THERMOSTATIC CARTRIDGE* **755041**

1212/2/P58L/E + 125002

NEW

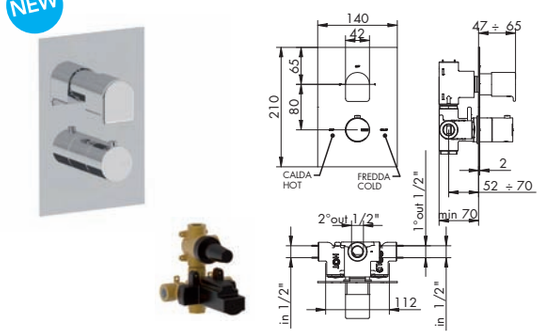

NON COMPATIBILE
CON INCASSO
UNIVERSALE

MISCELATORE TERMOSTATICO 2 USCITE SENZA B-BOX

BUILT-IN THERMOSTATIC MIXER 2 OUT WITHOUT B-BOX

> **cartuccia termostatica**
> **non compatibile con incasso universale 484021**
> **incasso senza B-BOX**
> deviatore meccanico a dischi ceramici x uscite c/chiusura
> ingressi laterali da 1/2"
> uscite superiore e laterale da 1/2"
> incasso regolabile min 70
> interasse 80 mm

PILETTA DOCCIA *SHOWER WASTE*
8816/E + 775025
p. 888

PARTI ESTERNE - CROMATO		
01-1212/2/P58L/E		€
PARTE INCASSO		
01-125002	info pag. 38	€
PREZZO TOTALE		€

PARTI ESTERNE - ALTRE FINITURE		
XX-1212/2/P58L/E	€	x M*

PER INSTALLAZIONI SU PARETI IN CARTONGESSO VERIFICARE LE DIMENSIONI DEL PANNELLO E ORDINARE LA NECESSARIA PROLUNGA
FOR INSTALLATIONS ON DRYWALL, CHECK THE DIMENSIONS OF THE PANEL AND ORDER THE NECESSARY EXTENSION

CARTUCCIA DEVIATRICE *DIVERTER CARTRIDGE* **125079**

CART. TERMOSTATICA *THERMOSTATIC CARTRIDGE* **755041**

1212/3/P58/E + 125003

NEW

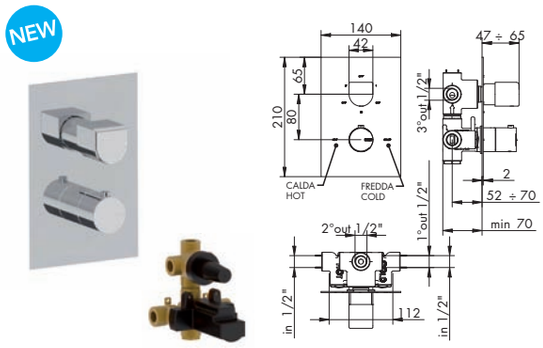

NON COMPATIBILE
CON INCASSO
UNIVERSALE

MISCELATORE TERMOSTATICO 3 USCITE SENZA B-BOX

BUILT-IN THERMOSTATIC MIXER 3 OUT WITHOUT B-BOX

> **cartuccia termostatica**
> **non compatibile con incasso universale 484022**
> **incasso senza B-BOX**
> deviatore meccanico a dischi ceramici x uscite c/doppia chiusura
> ingressi laterali da 1/2"
> uscite superiore e laterali da 1/2"
> incasso regolabile min 70
> interasse 80 mm

PILETTA DOCCIA *SHOWER WASTE*
8816/E + 775025
p. 888

PARTI ESTERNE - CROMATO		
01-1212/3/P58/E		€
PARTE INCASSO		
01-125003	info pag. 38	€
PREZZO TOTALE		€

PARTI ESTERNE - ALTRE FINITURE		
XX-1212/3/P58/E	€	x M*

PER INSTALLAZIONI SU PARETI IN CARTONGESSO VERIFICARE LE DIMENSIONI DEL PANNELLO E ORDINARE LA NECESSARIA PROLUNGA
FOR INSTALLATIONS ON DRYWALL, CHECK THE DIMENSIONS OF THE PANEL AND ORDER THE NECESSARY EXTENSION

CARTUCCIA DEVIATRICE *DIVERTER CARTRIDGE* **125080**

CART. TERMOSTATICA *THERMOSTATIC CARTRIDGE* **755041**

1212/3/P58L/E + 125003

NEW

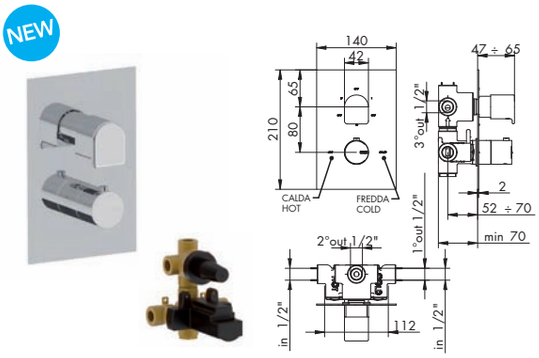

MISCELATORE TERMOSTATICO 3 USCITE SENZA B-BOX
BUILT-IN THERMOSTATIC MIXER 3 OUT WITHOUT B-BOX

> **cartuccia termostatica**
> **non compatibile con incasso universale 484022**
> **incasso senza B-BOX**
> deviatore meccanico a dischi ceramici x uscite c/doppia chiusura
> ingressi laterali da 1/2″ > uscite superiore e laterali da 1/2″
> incasso regolabile min 70 > interasse 80 mm

PILETTA DOCCIA *SHOWER WASTE*
8816/E + 775025
p. 888

PARTI ESTERNE - CROMATO		
01-1212/3/P58L/E		€
PARTE INCASSO		
01-125003	info pag. 38	€
PREZZO TOTALE		€

PARTI ESTERNE - ALTRE FINITURE		
XX-1212/3/P58L/E	€	x M*

NON COMPATIBILE CON INCASSO UNIVERSALE

PER INSTALLAZIONI SU PARETI IN CARTONGESSO VERIFICARE LE DIMENSIONI DEL PANNELLO E ORDINARE LA NECESSARIA PROLUNGA
FOR INSTALLATIONS ON DRYWALL, CHECK THE DIMENSIONS OF THE PANEL AND ORDER THE NECESSARY EXTENSION

CARTUCCIA DEVIATRICE *DIVERTER CARTRIDGE*
125080

CART. TERMOSTATICA *THERMOSTATIC CARTRIDGE*
755041

125100 | 125101

KIT PROLUNGA
EXTENSION KIT

> lunghezza 3 cm
> art. 125100: kit prolunga cartuccia termostatica
> art. 125101: kit prolunga vitone/deviatore
> per art. 1212/P58/E, 1212/2/P58/E, 1212/3/P58/E, 1212/P58L/E, 1212/2/P58L/E, 1212/3/P58L/E

GREZZO	
125101	€

CROMATO		
01-125100	€	

ALTRE FINITURE		
XX-125100	€	x M*

*** MOLTIPLICATORE RICAMBI**
**** MULTIPLIER "RICAMBI"***

5809/1

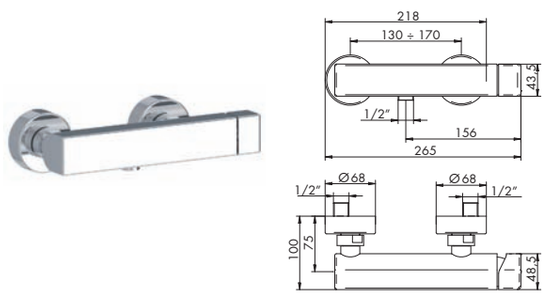

MISCELATORE DOCCIA ESTERNO
EXTERNAL SHOWER MIXER

> **cartuccia tradizionale**
> senza set doccia
> attacchi da 1/2″

PILETTA DOCCIA *SHOWER WASTE*
8816/E + 775025
p. 888

CROMATO		
01-5809/1	€	

ALTRE FINITURE		
XX-5809/1	€	x M*

CARTUCCIA *CARTRIDGE*
025002

5809/1L

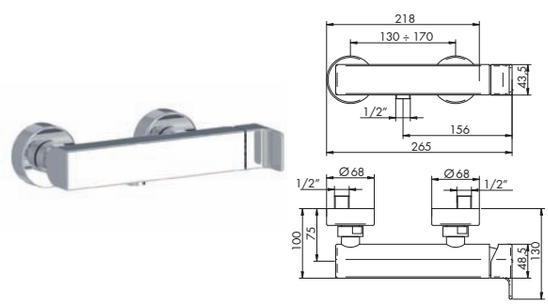

MISCELATORE DOCCIA ESTERNO
EXTERNAL SHOWER MIXER

> **cartuccia tradizionale**
> senza set doccia
> attacchi da 1/2″
> maniglia con leva

PILETTA DOCCIA *SHOWER WASTE*
8816/E + 775025
p. 888

CROMATO		
01-5809/1L	€	

ALTRE FINITURE		
XX-5809/1L	€	x M*

CARTUCCIA *CARTRIDGE*
025002

FOR THE PRICES OF THE INDICATED SPARE PARTS CODE look at the page 397

XX = FINISHING CODE REQUIRED: to identify the correct code look at the page 376
M* = MULTIPLIER: to calculate the price of the other finishes, look at the table on page 376

5811/1A/L

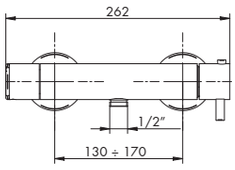

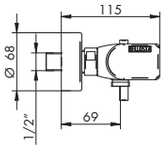

MISCELATORE DOCCIA ESTERNO TERMOSTATICO
EXTERNAL THERMOSTATIC SHOWER MIXER

> **cartuccia termostatica**
> vitone ceramico 90°
> senza set doccia
> attacchi da 1/2"
> maniglia con leva

PILETTA DOCCIA
SHOWER WASTE

8816/E + 775025
p. 888

CROMATO		ALTRE FINITURE		
01-5811/1A/L	€	XX-5811/1A/L	€	x M*

VITONE CERAMICO
CERAMIC VALVE
055002

CART. TERMOSTATICA
THERMOSTATIC CARTRIDGE
885041

DOCCIA COMPLEMENTI CONSIGLIATI:
PER SOLUZIONI ALTERNATIVE E LISTINO PREZZI, CONSULTARE LA SEZIONE COMPLETA, DA PAG. 118.

SUGGESTED "DOCCIA COMPLEMENTI":
FOR ALTERNATIVE SOLUTIONS AND PRICE LIST, SEE THE COMPLETE COLLECTION FROM PAGE 118.

5803/1/A
SUPPORTO DOCCIA COMPLETO
FULL SHOWER SUPPORT

0530N
SALISCENDI COMPLETO C/PRESA D'ACQUA
COMPLETE WALL PIPE WITH WATER CONNECTION

SOFFIONI E BRACCI CONSIGLIATI:
PER SOLUZIONI ALTERNATIVE E LISTINO PREZZI, CONSULTARE LA SEZIONE COMPLETA, DA PAG. 38.
PER COMPOSIZIONI DOCCIA CONSULTARE SEZIONE REVIVRE.

SUGGESTED "BRACCI E SOFFIONI":
FOR ALTERNATIVE SOLUTIONS AND PRICE LIST, SEE THE COMPLETE COLLECTION FROM PAGE 38.
FOR SHOWER TYPESETTING LOOK AT "REVIVRE" COLLECTION.

045230
SOFFIONE Ø 200 OTTONE
BRASS CEILING DIAMETER 200

045174
SOFFIONE Ø 300 OTTONE
BRASS CEILING DIAMETER 300

884055
BRACCIO DA PARETE MM 350
WALL ARM MM 350

044054
BRACCIO A SOFFITTO MM 250
CEILING ARM MM 250

COMPONI IL TUO SET DOCCIA:
PER SOLUZIONI ALTERNATIVE E LISTINO PREZZI, CONSULTARE LA SEZIONE COMPLETA, DA PAG. 186.

DESIGN YOUR SHOWER SET:
FOR ALTERNATIVE SOLUTIONS AND PRICE LIST, SEE THE COMPLETE COLLECTION FROM PAGE 186.

584031
GANCIO INCASSO FISSO
BUILT-IN FIXED HOOK

445043 OTTONE
DOCCETTA MONOGETTO
MONO JET HAND SHOWER

915001 ABS
DOCCETTA MONOGETTO
MONO JET HAND SHOWER

915003
FLESSIBILE TUBO PVC L150 CM
PVC TUBE FLEXIBLE L150 CM

655016
FLESSIBILE TRECCIA OTTONE L150 CM
BRASS FLEXIBLE L150 CM

0530/1N
ASTA SALISCENDI
WALL PIPE

5801/A

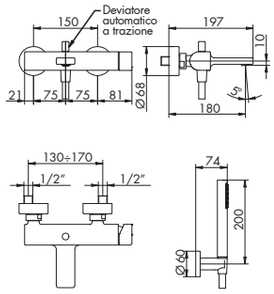

MISCELATORE VASCA ESTERNO
EXTERNAL BATH MIXER

> **cartuccia tradizionale**
> interasse bocca 180
> deviatore a pressione c/ritorno automatico e blocco meccanico per basse pressioni
> flessibile in PVC 150 cm
> supporto a parete fisso
> attacchi da 1/2"
> doccetta monogetto cilindrica in ABS c/anticalcare, per finiture diverse da cromo doccetta in metallo

SCARICO VASCA *BATH VASTE*
012 p. 888

CROMATO		ALTRE FINITURE		
01-5801/A	€	XX-5801/A	€	x M*

AERATORE C/CHIAVE *AERATOR W/KEY* **725008**
DEVIATORE *DIVERTER* **584040** 01- cromato / XX- finitura
CARTUCCIA *CARTRIDGE* **025002**

5801/AL

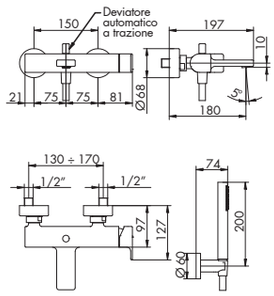

MISCELATORE VASCA ESTERNO
EXTERNAL BATH MIXER

> **cartuccia tradizionale**
> interasse bocca 180
> deviatore a pressione c/ritorno automatico e blocco meccanico per basse pressioni
> flessibile in PVC 150 cm
> supporto a parete fisso > attacchi da 1/2"
> doccetta monogetto cilindrica in ABS c/anticalcare, per finiture diverse da cromo doccetta in metallo

SCARICO VASCA *BATH VASTE*
012 p. 888

CROMATO		ALTRE FINITURE		
01-5801/AL	€	XX-5801/AL	€	x M*

AERATORE C/CHIAVE *AERATOR W/KEY* **725008**
DEVIATORE *DIVERTER* **584040** 01- cromato / XX- finitura
CARTUCCIA *CARTRIDGE* **025002**

5801/2/A

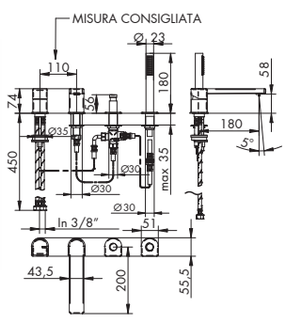

MISCELATORE PER BORDO VASCA
BATH RIM MIXER

> **cartuccia tradizionale**
> interasse bocca 180
> deviatore a pressione c/ritorno automatico e blocco meccanico per basse pressioni
> flessibile in PVC 150 cm > flessibili di alimentazione
> senza scarico
> doccetta monogetto cilindrica in ABS c/anticalcare, per finiture diverse da cromo doccetta in metallo
> OPTIONAL PREDISPOSIZIONI per bordo vasca, art. 012/4, 012/6 e 012/7, pag. 873/874

SCARICO VASCA *BATH VASTE*
012 p. 888

CROMATO		ALTRE FINITURE		
01-5801/2/A	€	XX-5801/2/A	€	x M*

AERATORE C/CHIAVE *AERATOR W/KEY* **725008**
DEVIATORE *DIVERTER* **724030**
CARTUCCIA *CARTRIDGE* **025002**

5801/2/AL

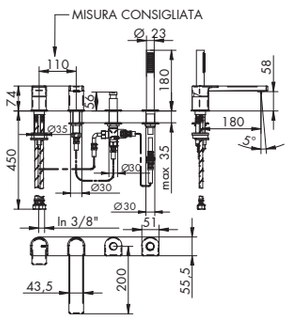

MISCELATORE PER BORDO VASCA
BATH RIM MIXER

> **cartuccia tradizionale**
> interasse bocca 180
> deviatore a pressione c/ritorno automatico e blocco meccanico per basse pressioni
> flessibile in PVC 150 cm > flessibili di alimentazione
> senza scarico
> doccetta monogetto cilindrica in ABS c/anticalcare, per finiture diverse da cromo doccetta in metallo
> OPTIONAL PREDISPOSIZIONI per bordo vasca, art. 012/4, 012/6 e 012/7, pag. 873/874

SCARICO VASCA *BATH VASTE*
012 p. 888

CROMATO		ALTRE FINITURE		
01-5801/2/AL	€	XX-5801/2/AL	€	x M*

AERATORE C/CHIAVE *AERATOR W/KEY* **725008**
DEVIATORE *DIVERTER* **724030**
CARTUCCIA *CARTRIDGE* **025002**

FOR THE PRICES OF THE INDICATED SPARE PARTS CODE look at the page 397

XX = FINISHING CODE REQUIRED: to identify the correct code look at the page 376
M* = MULTIPLIER: to calculate the price of the other finishes, look at the table on page 376

5801/4/A/E + 734012

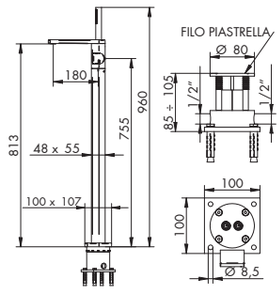

MISCELATORE VASCA C/ATTACCO A PAVIMENTO
FLOOR BATH MIXER

> **cartuccia tradizionale**
> interasse bocca 180
> deviatore a pressione c/ritorno automatico e blocco meccanico per basse pressioni
> flessibile in PVC 150 cm
> gancio incorporato
> parte incasso attacchi 1/2"
> senza scarico
> doccetta monogetto cilindrica in ABS c/anticalcare, per finiture diverse da cromo doccetta in metallo

SCARICO VASCA *BATH VASTE*
012 p. 888

PARTI ESTERNE - CROMATO		PARTI ESTERNE - ALTRE FINITURE		
01-5801/4/A/E	€	XX-5801/4/A/E	€	x M*

PARTE INCASSO		
734012	info pag. 30	€
PREZZO TOTALE		€

AERATORE C/CHIAVE *AERATOR W/KEY* **725008**
DEVIATORE *DIVERTER* **584040** 01- cromato / XX- finitura
CARTUCCIA *CARTRIDGE* **585001**

5801/4/AL/E + 734012

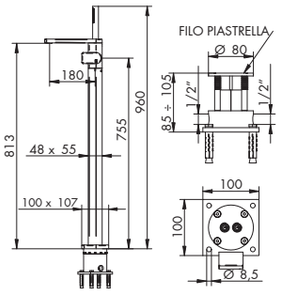

MISCELATORE VASCA C/ATTACCO A PAVIMENTO
FLOOR BATH MIXER

> **cartuccia tradizionale**
> interasse bocca 180
> deviatore a pressione c/ritorno automatico e blocco meccanico per basse pressioni
> flessibile in PVC 150 cm
> gancio incorporato
> parte incasso attacchi 1/2"
> senza scarico
> doccetta monogetto cilindrica in ABS c/anticalcare, per finiture diverse da cromo doccetta in metallo

SCARICO VASCA *BATH VASTE*
012 p. 888

PARTI ESTERNE - CROMATO		PARTI ESTERNE - ALTRE FINITURE		
01-5801/4/AL/E	€	XX-5801/4/AL/E	€	x M*

PARTE INCASSO		
734012	info pag. 30	€
PREZZO TOTALE		€

AERATORE C/CHIAVE *AERATOR W/KEY* **725008**
DEVIATORE *DIVERTER* **584040** 01- cromato / XX- finitura
CARTUCCIA *CARTRIDGE* **585001**

5803

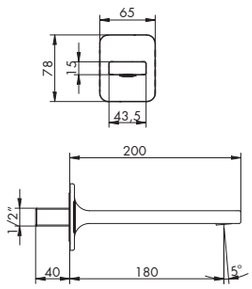

BOCCA VASCA DA PARETE
WALL BATH SPOUT

> interasse bocca 180
> attacchi da 1/2"

SCARICO VASCA *BATH VASTE*
012 p. 888

CROMATO		ALTRE FINITURE		
01-5803	€	XX-5803	€	x M*

AERATORE C/CHIAVE *AERATOR W/KEY*
725008

584034

NEW

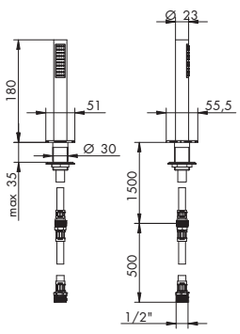

SUPPORTO DOCCIA BV TONDO COMPLETO
COMPLETE ROUND HAND SHOWER SET FOR BATH RIM

> flessibile in PVC 150 cm
> attacco da 1/2"
> doccetta monogetto cilindrica in ABS c/anticalcare, per finiture diverse da cromo doccetta in metallo

CROMATO		ALTRE FINITURE		
01-584034	€	XX-584034	€	x M^

^ MOLTIPLICATORE DOCCIA COMPLEMENTI
^ MULTIPLIER "DOCCIA COMPLEMENTI"

5808/E + 604003 DX

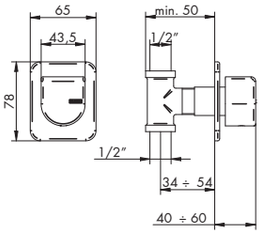

RUBINETTO D'ARRESTO 1/2"
BUILT-IN STOP COCK 1/2"

> **vitone ceramico 90°**
> ingressi da 1/2"

PARTI ESTERNE - CROMATO		
01-5808/E		€
PARTE INCASSO		
604003	info pag. 41	€
PREZZO TOTALE		€

PARTI ESTERNE - ALTRE FINITURE	
XX-5808/E	€

VITONE CERAMICO
CERAMIC VALVE
605007

5808/L/E + 604003 DX o 604004 SX

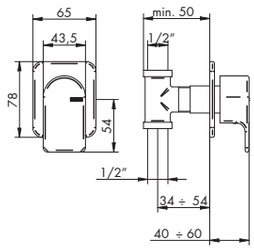

RUBINETTO D'ARRESTO 1/2"
BUILT-IN STOP COCK 1/2"

> **vitone ceramico 90°**
> ingressi da 1/2"

PARTI ESTERNE - CROMATO		
01-5808/L/E		€
PARTE INCASSO		
604003 o 604004	info pag. 41	€
PREZZO TOTALE		€

PARTI ESTERNE - ALTRE FINITURE	
XX-5808/L/E	€

VITONE CERAMICO
CERAMIC VALVE
605007 DX

VITONE CERAMICO
CERAMIC VALVE
605008 SX

5808/E + 604005 DX

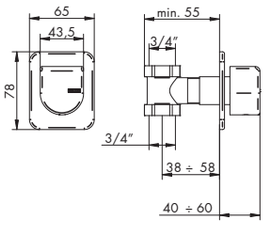

RUBINETTO D'ARRESTO 3/4"
BUILT-IN STOP COCK 3/4"

> **vitone ceramico 90°**
> ingressi da 3/4"

PARTI ESTERNE - CROMATO		
01-5808/E		€
PARTE INCASSO		
604005	info pag. 42	€
PREZZO TOTALE		€

PARTI ESTERNE - ALTRE FINITURE	
XX-5808/E	€

VITONE CERAMICO
CERAMIC VALVE
605007

5808/L/E + 604005 DX o 604006 SX

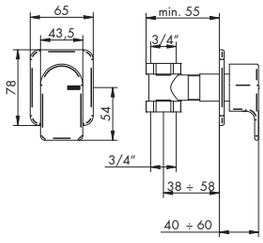

RUBINETTO D'ARRESTO 3/4"
BUILT-IN STOP COCK 3/4"

> **vitone ceramico 90°**
> ingressi da 3/4"

PARTI ESTERNE - CROMATO		
01-5808/L/E		€
PARTE INCASSO		
604005 o 604006	info pag. 42	€
PREZZO TOTALE		€

PARTI ESTERNE - ALTRE FINITURE	
XX-5808/L/E	€

VITONE CERAMICO
CERAMIC VALVE
605007 DX

VITONE CERAMICO
CERAMIC VALVE
605008 SX

FOR THE PRICES OF THE INDICATED SPARE PARTS CODE
look at the page 397

XX = FINISHING CODE REQUIRED: to identify the correct code look at the page 376
M* = MULTIPLIER: to calculate the price of the other finishes, look at the table on page 376

5840/E + 654099

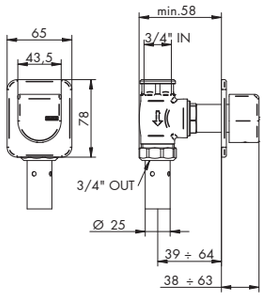

PASSO RAPIDO 3/4"
BUILT-IN RAPID FLOW COCK 3/4"

> **vitone tradizionale**
> abbinare a saracinesca
> ingressi da 3/4"

PARTI ESTERNE - CROMATO		
01-5840/E		€
PARTE INCASSO		
654099	info pag. 42	€
PREZZO TOTALE		€

PARTI ESTERNE - ALTRE FINITURE		
XX-5840/E	€	x M*

VITONE TRADIZIONALE *TRADITIONAL VALVE*
654067

5840/L/E + 654099

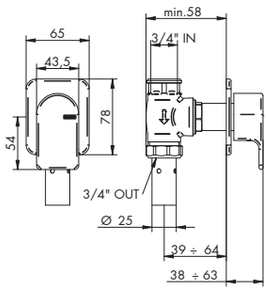

PASSO RAPIDO 3/4"
BUILT-IN RAPID FLOW COCK 3/4"

> **vitone tradizionale**
> abbinare a saracinesca
> ingressi da 3/4"

PARTI ESTERNE - CROMATO		
01-5840/L/E		€
PARTE INCASSO		
654099	info pag. 42	€
PREZZO TOTALE		€

PARTI ESTERNE - ALTRE FINITURE		
XX-5840/L/E	€	x M*

VITONE TRADIZIONALE *TRADITIONAL VALVE*
654067

5840/E + 654100

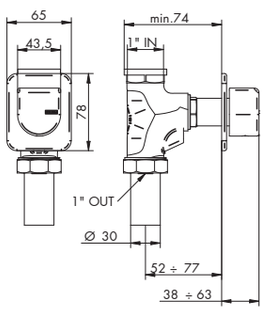

PASSO RAPIDO 1"
BUILT-IN RAPID FLOW COCK 1"

> **vitone tradizionale**
> abbinare a saracinesca
> ingressi da 1"

PARTI ESTERNE - CROMATO		
01-5840/E		€
PARTE INCASSO		
654100	info pag. 43	€
PREZZO TOTALE		€

PARTI ESTERNE - ALTRE FINITURE		
XX-5840/E	€	x M*

VITONE TRADIZIONALE *TRADITIONAL VALVE*
654067

5840/L/E + 654100

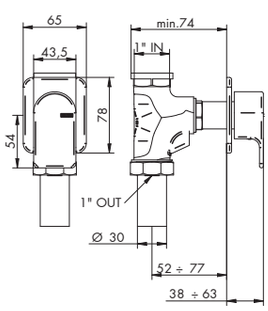

PASSO RAPIDO 1"
BUILT-IN RAPID FLOW COCK 1"

> **vitone tradizionale**
> abbinare a saracinesca
> ingressi da 1"

PARTI ESTERNE - CROMATO		
01-5840/L/E		€
PARTE INCASSO		
654100	info pag. 43	€
PREZZO TOTALE		€

PARTI ESTERNE - ALTRE FINITURE		
XX-5840/L/E	€	x M*

VITONE TRADIZIONALE *TRADITIONAL VALVE*
654067

5832/2/E + 035212

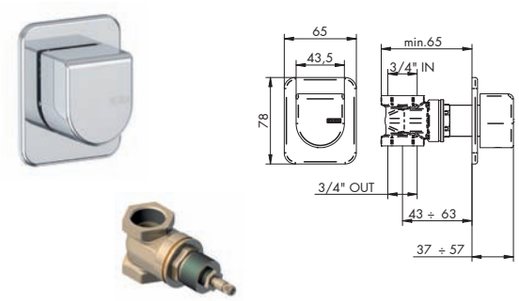

SARACINESCA
GATE VALVE
> attacchi da 3/4"

PARTI ESTERNE - CROMATO		
01-5832/2/E		€
PARTE INCASSO		
035212	info pag. 43	€
PREZZO TOTALE		€

PARTI ESTERNE - ALTRE FINITURE		
XX-5832/2/E	€	x M*

5832/2L/E + 035212

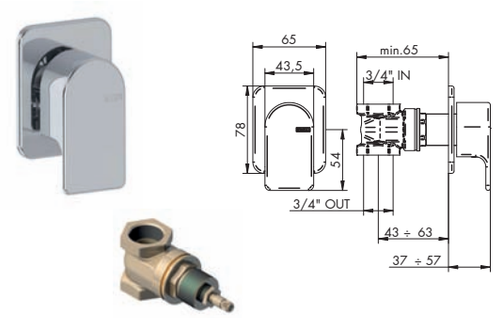

SARACINESCA
GATE VALVE
> attacchi da 3/4"

PARTI ESTERNE - CROMATO		
01-5832/2L/E		€
PARTE INCASSO		
035212	info pag. 43	€
PREZZO TOTALE		€

PARTI ESTERNE - ALTRE FINITURE		
XX-5832/2L/E	€	x M*

FOR THE PRICES OF THE INDICATED SPARE PARTS CODE look at the page 397

XX = FINISHING CODE REQUIRED: to identify the correct code look at the page 376
M* = MULTIPLIER: to calculate the price of the other finishes, look at the table on page 376

AERATORI C/CHIAVE
AERATORS AND KEY

725007	senza finitura
725008	senza finitura
785016 (ECO)	senza finitura

SNODINO AERATORE
JOINTS WITH AERATOR

01-445017	cromato	XX-445017	altre finiture
01-785005 (ECO)	cromato	XX-785005 (ECO)	altre finiture

CARTUCCE
CARTDRIDGES

025002	senza finitura
585001	senza finitura
735005	senza finitura

DEVIATORI
DIVERTERS

105029	senza finitura		
01-584040	cromato	XX-584040	altre finiture
724030	senza finitura		

CARTUCCE TERMOSTATICHE
THERMOSTATIC CARTDRIDGES

755041	senza finitura
775007	senza finitura
885041	senza finitura

CARTUCCE DEVIATRICI
DIVERTER CARTDRIDGES

035344	senza finitura
035345	senza finitura
035346	senza finitura
125079	senza finitura
125080	senza finitura
635010	senza finitura
635011	senza finitura
635012	senza finitura

VITONI CERAMICI
CERAMIC VALVES

055002	senza finitura
055134	senza finitura
125078	senza finitura
605007	senza finitura
605008	senza finitura

VITONI TRADIZIONALI
TRADITIONAL VALVES

654067	senza finitura

ELENCO COMPLETO DISPONIBILE ON LINE: WWW.BELLOSTARUBINETTERIE.COM/ONLINE/RICAMBI.PDF
LISTED COMPLETED AVAILABLE ON LINE: WWW.BELLOSTARUBINETTERIE.COM/ONLINE/RICAMBI.PDF

PER IL CALCOLO DEL PREZZO DELLE FINITURE DIVERSE DAL CROMATO VEDI PAG. 376
TO CALCULATE THE PRICE FOR DIFFERENT COLORS LOOK AT THE PAGE 376