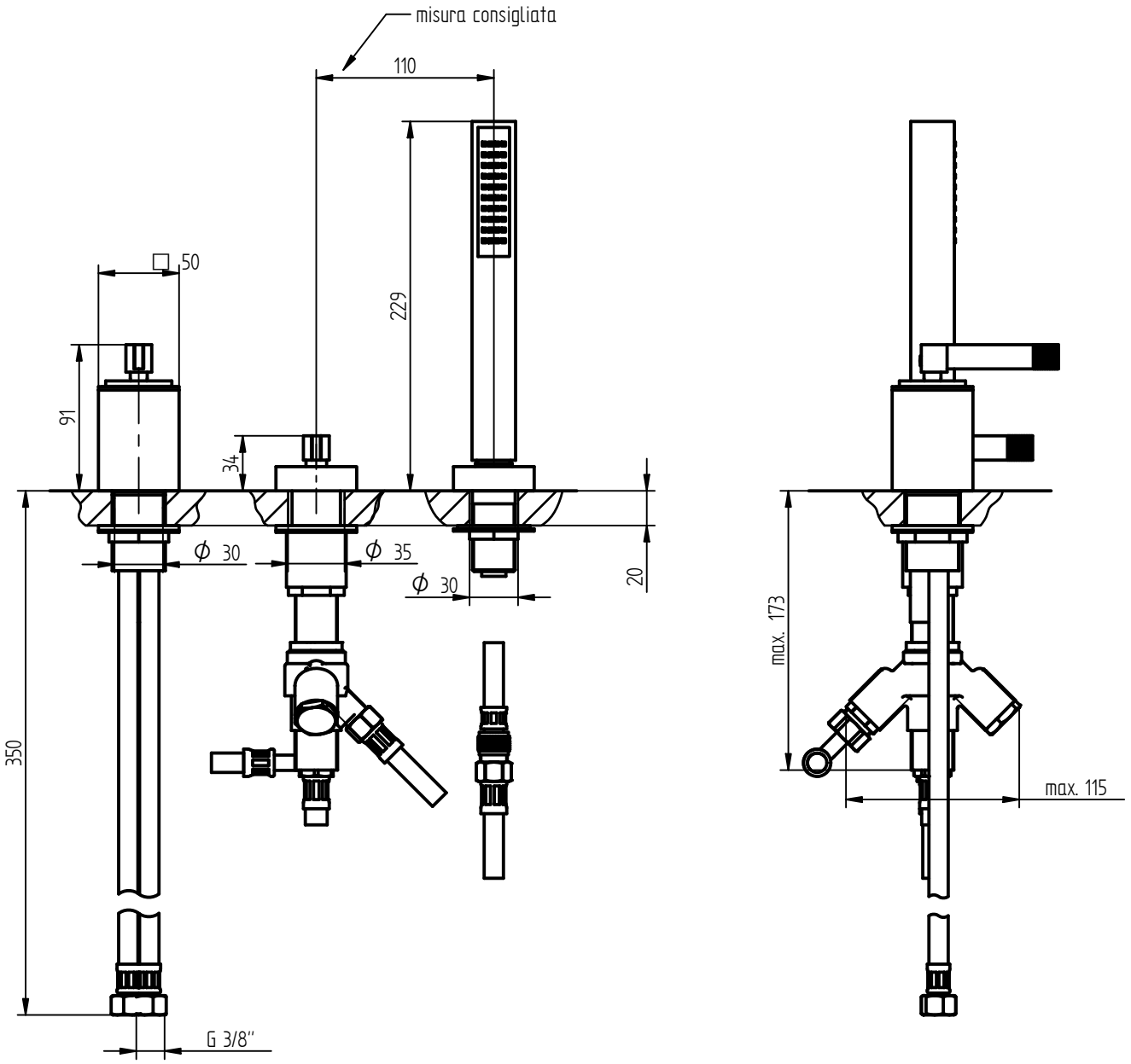

BELLOSTA rubinetterie rubinetti d'autore made in Italy	**Articolo**	3001/20
	Descrizione	Miscelatore per Bordo Vasca s/Bocca